WALTERSCHEID

Gelenkwelle PTO drive shaft Transmission	W2300-300	Bestell-Nr. Part No. Référence	810162	Zeichnungs-Nr. Drawing No. Réf. du plan	810162	Datum Date Date	23-01-04	Seite Page Page	1 von 1

-

für Kunde for customer pour client	Claas Saulgau	Kundenzeichnungs-Nr. Customer drawing No. Réf. du plan client	2249 285.0	Maschinenart Machine Machine	Maisschneidwerk	Type Type Type	Orbis neu / C-Flex
	-		-		-		-

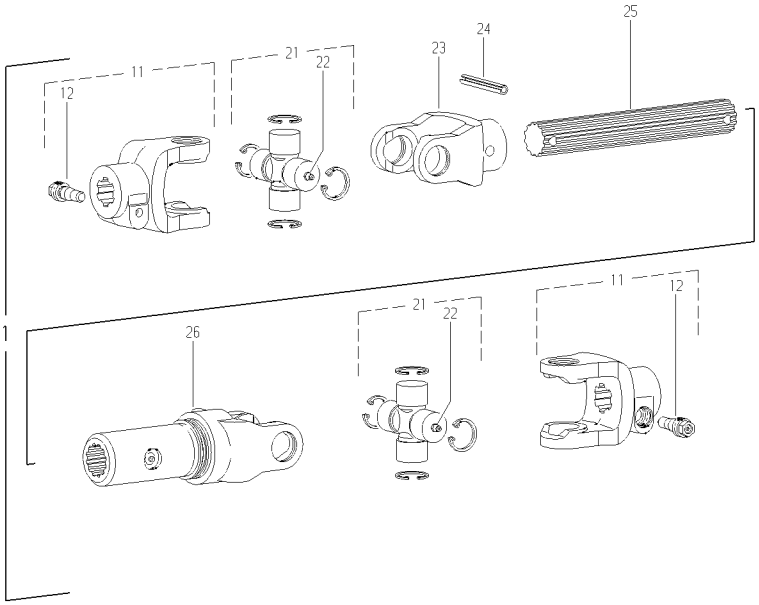

Pos.-Nr. Item Repère	Walterscheid Bestell-Nr. Part No. Référence	Walterscheid Zeichnungs-Nr. Drawing No. Réf. du Plan	Claas Bestell-Nr. Part No. Référence	Stückzahl Quantity Quantité	Technische Angaben Technical data Données techniques	Benennung	Description	Désignation
1	810162	810162	2249 285.0	1	W2300-300	Gelenkwelle	PTO drive shaft	Transmission
-						-		
-						-		
-						-		
11	605425	21.10.171+	0151 961.0	2	AGCC2300-1 3/8"(21)	Aufsteckgabel mit CC-Verschluß	Yoke with CC-lock	Mâchoire avec verrouillage CC
12	107540	65.12.06	0838 048.0	2	CC 1 3/8"	Klemm-Konus	Clamping cone	Cône de contrainte
-						-		
21	122077	21.00.131	0933 653.0	2	"P"2300	Kreuzgarnitur komplett	Cross and bearing kit complete	Bloc croisillon complet
22	153207	63.11.04	1335 037.0	2		Schlag-Schmiernippel	Drive-in type lubrication fitting	Graisseur à frapper
-						-		
23	810171	21.37.127+	?	1	NG2300-30x27(16)	Nabengabel komplett	Hub yoke complete	Mâchoire aléssée complète
24	020615		?	1	ISO8752-10x70	Spannstift	Spring-type straight pin	Goupille élastique
25	810172	67.73.02	?	1	30x27(16)-220	Profilwelle; gehärtet	Profile shaft; hardened	Arbre profilé; cémenté
26	810167	21.12.157	?	1	WELG2300-30x27(16)H-192	Wellengabel	Welded shaft and yoke assembly	Mâchoire avec profil soudé
-						-		
-						-		

Ablage-Nr.
File-No.
Réf.de classement
EL_CLA_S_810162

CAD-Ersatzteilliste-A3EL