WALTERSCHEID

Gelenkwelle / PTO drive shaft / Transmission: WWE2480-SD25-1210-EK64/22R

Bestell-Nr. / Part No. / Référence: **694432**

Zeichnungs-Nr. / Drawing No. / Réf. du plan: 19023

Datum / Date / Date: 11.11.2005

Seite / Page / Page 1 von / of / de 2

für Kunde / for customer / pour client: Pöttinger

Kundenzeichnungs-Nr. / Customer drawing No. / Réf. du plan client: 455.341/841

Maschinenart / Machine / Machine: Ladewagen

Type / Type / Type: EUROPROFI 1000 UPM

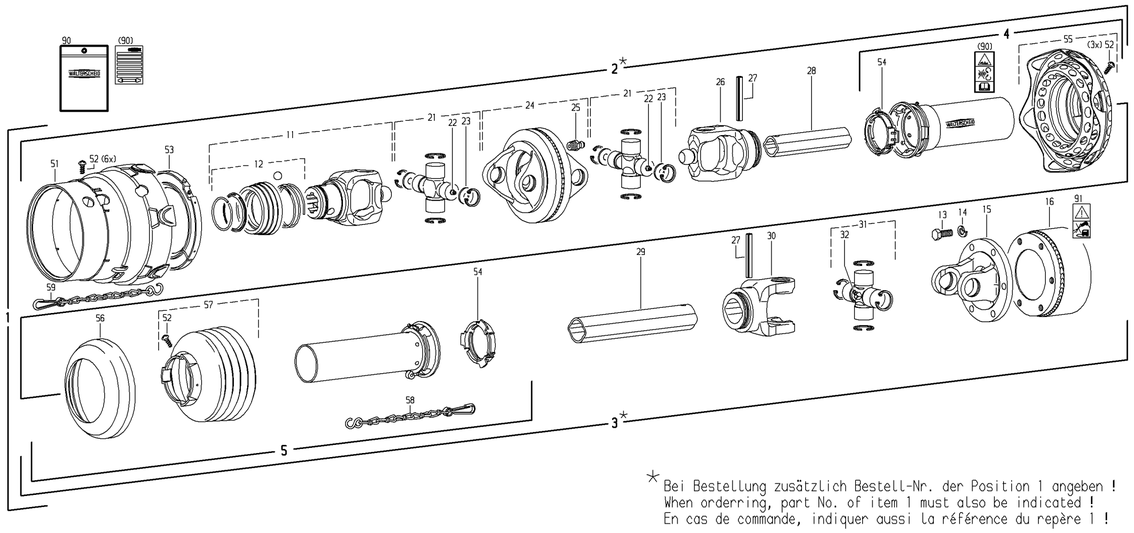

* Bei Bestellung zusätzlich Bestell-Nr. der Position 1 angeben !
When orderring, part No. of item 1 must also be indicated !
En cas de commande, indiquer aussi la référence du repère 1 !

WALTERSCHEID

Gelenkwelle / PTO drive shaft / Transmission: WWE2480-SD25-1210-EK64/22R

Bestell-Nr. / Part No. / Référence: **694432**

Zeichnungs-Nr. / Drawing No. / Réf. du plan: 19023

Datum / Date / Date: 11.11.2005

Seite / Page / Page 2 von / of / de 2

Pos.-Nr. Item Repère	GKN Walterscheid Bestell-Nr. Part No. Référence	GKN Walterscheid Zeichnungs-Nr. Drawing No. Réf. du Plan	Pöttinger Bestell-Nr. Part No. Référence	Stückzahl Quantity Quantité	Technische Angaben Technical data Données techniques	Benennung	Description	Désignation
1	694432	19023	455.341/841	1	WWE2480-SD25-1210-EK64/22R	Weitwinkel-Gleichlauf-Gelenkwelle mit Schutz	Wide-angle CV PTO drive shaft with guard	Transmission avec JDH et protecteur
2*				1	WWH2480-SD25-1120	Innere Weitwinkel-Gleichlauf-Gelenkwellenhälfte mit äußerer Schutzhälfte	Inner wide-angle CV PTO drive shaft half with outer guard half	Demi-transmission avec JDH intérieure et demi-protecteur extérieur
3*				1	WH2400-SD25-1005-EK64/22R	Äußere Gelenkwellenhälfte mit innerer Schutzhälfte	Outer PTO drive shaft half with inner guard half	Demi-transmission extérieure avec demi-protecteur intérieur
4	116475	85.202		1	SCH25-A1000-852562	Äußere Schutzhälfte SC-Rohr 115 mm kürzen	Outer guard half Shorten SC tube by 115 mm	Demi-protecteur extérieur Raccourcir tube SC de 115 mm
5	368516	85.204		1	SDH25-J1000-852507-K	Innere Schutzhälfte SC-Rohr 120 mm kürzen SC-Trichter 2 Rippe(n) kürzen	Inner guard half Shorten SC tube by 120 mm Shorten SC cone by 2 rib(s)	Demi-protecteur intérieur Raccourcir tube SC de 120 mm Raccourcir cone SC de 2 onde(s)
11	135299	35.83.830+		1	ASGE2480-1 3/8´(6)	ASGE-Gabel komplett	ASGE-yoke complete	Mâchoire ASGE complète
12	135048	agraset 172		1		ASE-Verschluß komplett; Größe B	ASE-Lock complete; size B	Verrouillage ASE complet; type B
13	020531	60.06.05		6	DIN933-M12x30	Sechskantschraube	Hexagon screw	Boulon hexagonal
14	020106	60.83.00		6	DIN127-A12	Federring	Lock washer	Rondelle élastique
15	320699	35.19.02		1	FG2400-TK138/12(6)	Flanschgabel	Flange yoke	Mâchoire à bride
16	690107	59.111.43		1	EK64/22R-1 3/8´(6)CC-TK138/M12(6); M=1600Nm	Nockenschaltkupplung; Rechtsdrehsinn	Cam-type cut out clutch; right-hand rotation	Limiteur débrayable à cames; rotation à droite
21	135075	35.06.141		2	WW2480	Kreuzgarnitur komplett	Cross and bearing kit complete	Bloc croisillon complet
22	043427	63.11.02		2	AM6	Kegel-Schmiernippel	Lubrication fitting	Graisseur
23	365545	35.06.70		4	26,95x2	Ronde	Plate	Rondelle
24	365722	35.41.05 +		1	DOPG2480	Doppelgabel mit Schmiernippel	Double yoke with lubrication fitting	Mâchoire double avec graisseur
25	020672	63.12.01		1	DIN71412-AM8x1	Kegel-Schmiernippel	Lubrication fitting	Graisseur
26	134713	35.13.10 +		1	RG2480-1b	Rillengabel	Inboard yoke	Mâchoire à gorge
27	020617	61.05.08		2	ISO8752-10x80	Spannstift	Spring-type straight pin	Goupille élastique
28	135895	75.25.91		1	1bGA-1000	Profilrohr; beschichtet Rohr 40 mm kürzen	Profile tube; coated Shorten tube by 40 mm	Tube profilé; couvert Raccourcir tube de 40 mm
29	135897	75.36.00		1	2aG-1000	Profilrohr Rohr 45 mm kürzen	Profile tube Shorten tube by 45 mm	Tube profilé Raccourcir tube de 45 mm
30	019519	35.14.00		1	RG2400-2a	Rillengabel	Inboard yoke	Mâchoire à gorge
31	312410	35.00.00		1		Kreuzgarnitur komplett	Cross and bearing kit complete	Bloc croisillon complet
32	084099	63.27.00		1	BM8x1	Kegel-Schmiernippel	Lubrication fitting	Graisseur
51	129928	85.01.02		1	SD25-2480	Schutztrichter	Guard cone	Cône protecteur
52	365305			10	3,5x9,5	Schraube	Screw	Vis
53	172715	82.83.14		1	SD25-2480	Gleitring	Bearing ring	Bague de glissement
54	087276	82.83.04		2		Gleitring	Bearing ring	Bague de glissement
55	134847	85.25.62		1	SD25-WW	Schutztrichter mit Manschette	Guard cone with flexible guard	Cône protecteur avec manchon
56	359471	82.85.00		1		Stützring	Reinforcing collar	Bague de renfort
57	365367	85.25.07		1	n=RP7	Schutztrichter; n= Rippenanzahl SC-Trichter 2 Rippe(n) kürzen	Guard cone; n= Number of ribs Shorten SC cone by 2 rib(s)	Cône protecteur; n= Nombre d´ondes Raccourcir cone SC de 2 onde(s)
58	044321	82.36.03		1	400	Haltekette	Safety chain	Chaînette
59	382078	82.36.08		1	600	Haltekette	Safety chain	Chaînette
90	118745	agraset 207		1		Bedienungsanleitung und GEFAHRENHINWEIS-Aufkleber	Instruction manual and WARNING decal	Notice d´emploi et étiquette d´avertissement
91	117291	16.61.181		1		Verbotsaufkleber - Hochdruckreiniger	Prohibitive decal - high-pressure cleaner	Autocollant d´interdiction nettoyeur à haute pression

Ablage-Nr. / File-No. / Réf.de classement: EL_POETT_694432