WALTERSCHEID

Gelenkwelle / PTO drive shaft / Transmission: WWE2480-SD25/1U-1660- JF5/12R+K64/22R

Bestell-Nr. / Part No. / Référence: 692584

Zeichnungs-Nr. / Drawing No. / Réf. du plan: 18733

Datum / Date / Date: 09.02.2005

Seite / Page / Page: 1 von / of / de 2

für Kunde / for customer / pour client: Welger

Kundenzeichnungs-Nr. / Customer drawing No. / Réf. du plan client: 0930.13.35.00

Maschinenart / Machine / Machine: Rundballenpresse

Type / Type / Type: RP 220 / 320

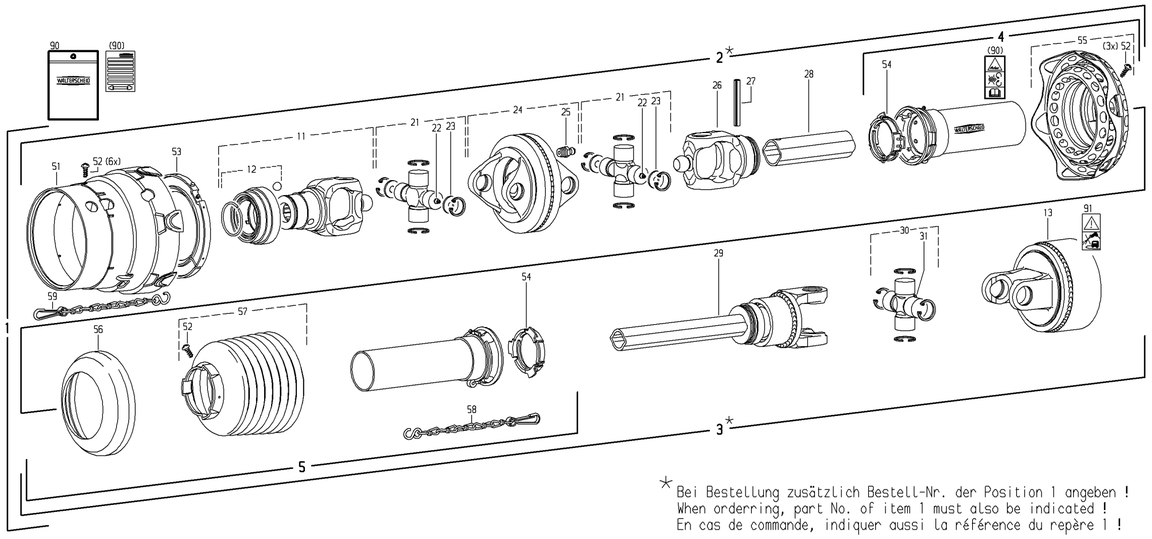

* Bei Bestellung zusätzlich Bestell-Nr. der Position 1 angeben !
When orderring, part No. of item 1 must also be indicated !
En cas de commande, indiquer aussi la référence du repère 1 !

WALTERSCHEID

Gelenkwelle / PTO drive shaft / Transmission: WWE2480-SD25/1U-1660- JF5/12R+K64/22R

Bestell-Nr. / Part No. / Référence: 692584

Zeichnungs-Nr. / Drawing No. / Réf. du plan: 18733

Datum / Date / Date: 09.02.2005

Seite / Page / Page: 2 von / of / de 2

Pos.-Nr. / Item / Repère	GKN Walterscheid Bestell-Nr. / Part No. / Référence	GKN Walterscheid Zeichnungs-Nr. / Drawing No. / Réf. du Plan	Welger Bestell-Nr. / Part No. / Référence	Stückzahl / Quantity / Quantité	Technische Angaben / Technical data / Données techniques	Benennung	Description	Désignation
1	692584	18733	0930.13.35.00	1	WWE2480-SD25/1U-1660- JF5/12R+K64/22R	Weitwinkel-Gleichlauf-Gelenkwelle mit Schutz	Wide-angle CV PTO drive shaft with guard	Transmission avec JDH et protecteur
2*				1	WWH2480-SD25/1U-1490	Äußere Weitwinkel-Gleichlauf-Gelenkwellenhälfte mit äußerer Schutzhälfte	Outer wide-angle CV PTO drive shaft half with outer guard half	Demi-transmission avec JDH extérieure et demi-protecteur extérieur
3*				1	WH2480-SD25/1U-1443- JF5/12R+K64/22R	Innere Gelenkwellenhälfte mit innerer Schutzhälfte	Inner PTO drive shaft half with inner guard half	Demi-transmission intérieure avec demi-protecteur intérieur
4	116592	85.210		1	SCH25/1-A1500-852562-K	Äußere Schutzhälfte SC-Rohr 310 mm kürzen	Outer guard half Shorten SC tube by 310 mm	Demi-protecteur extérieur Raccourcir tube SC de 310 mm
5	116602	85.212		1	SDH25/1-J1500-852512-K	Innere Schutzhälfte SC-Rohr 300 mm kürzen SC-Trichter 3 Rippe(n) kürzen	Inner guard half Shorten SC tube by 300 mm Shorten SC cone by 3 rib(s)	Demi-protecteur intérieur Raccourcir tube SC de 300 mm Raccourcir cone SC de 3 onde(s)
11	366786	35.83.10 +		1	QSG2480-1 3/8" (6)	QS-Gabel komplett	QS-yoke complete	Mâchoire QS complète
12	376105	agraset 122		1		QS-Verschluß komplett; Größe B	QS-lock complete; size B	Verrouillage QS complet; type B
13	694126	59.110.43		1	K64/22R-2400-1 3/8" (6)CC; M=1650Nm	Nockenschaltkupplung; Rechtsdrehsinn	Cam-type cut out clutch; right-hand rotation	Limiteur débrayable à cames; rotation à droite
21	135075	35.06.141		2	WW2480	Kreuzgarnitur komplett	Cross and bearing kit complete	Bloc croisillon complet
22	043427	63.11.02		2	AM6	Kegel-Schmiernippel	Lubrication fitting	Graisseur
23	365545	35.06.70		4	26,95x2	Ronde	Plate	Rondelle
24	365722	35.41.05 +		1	DOPG2480	Doppelgabel mit Schmiernippel	Double yoke with lubrication fitting	Mâchoire double avec graisseur
25	020672	63.12.01		1	DIN71412-AM8x1	Kegel-Schmiernippel	Lubrication fitting	Graisseur
26	134715	35.14.10 +		1	RG2480-2a	Rillengabel	Inboard yoke	Mâchoire à gorge
27	020617	61.05.08		1	ISO8752-10x80	Spannstift	Spring-type straight pin	Goupille élastique
28	135898	75.36.00		1	2aG-1400	Profilrohr Rohr 70 mm kürzen	Profile tube Shorten tube by 70 mm	Tube profilé Raccourcir tube de 70 mm
29	116603	56.108.42		1	JF5/12R-2400-1bGA-1375	Sperrkeilfreilauf; Rechtsdrehsinn	Key-type overrunning clutch; right-hand rotation	Roue libre à rochets; rotation à droite
30	312410	35.00.00		1		Kreuzgarnitur komplett	Cross and bearing kit complete	Bloc croisillon complet
31	084099	63.27.00		1	BM8x1	Kegel-Schmiernippel	Lubrication fitting	Graisseur
51	129928	85.01.02		1	SD25-2480	Schutztrichter	Guard cone	Cône protecteur
52	365305			10	3,5x9,5	Schraube	Screw	Vis
53	172715	82.83.14		1	SD25-2480	Gleitring	Bearing ring	Bague de glissement
54	087276	82.83.04		2		Gleitring	Bearing ring	Bague de glissement
55	134847	85.25.62		1	SD25-WW	Schutztrichter mit Manschette	Guard cone with flexible guard	Cône protecteur avec manchon
56	359471	82.85.00		1		Stützring	Reinforcing collar	Bague de renfort
57	365372	85.25.12		1	n=RP12	Schutztrichter; n= Rippenanzahl SC-Trichter 3 Rippe(n) kürzen	Guard cone; n= Number of ribs Shorten SC cone by 3 rib(s)	Cône protecteur; n= Nombre d'ondes Raccourcir cone SC de 3 onde(s)
58	044321	82.36.03		1	400	Haltekette	Safety chain	Chaînette
59	382078	82.36.08		1	600	Haltekette	Safety chain	Chaînette
90	118745	agraset 207		1		Bedienungsanleitung und GEFAHRENHINWEIS-Aufkleber	Instruction manual and WARNING decal	Notice d'emploi et étiquette d'avertissement
91	117291	16.61.181		1		Verbotsaufkleber - Hochdruckreiniger	Prohibitive decal - high-pressure cleaner	Autocollant d'interdiction nettoyeur à haute pression