WALTERSCHEID

Gelenkwelle / PTO drive shaft / Transmission	Bestell-Nr. / Part No. / Référence	Zeichnungs-Nr. / Drawing No. / Réf. du plan	Datum / Date / Date	Seite / Page / Page	von / of / de
WWE2580-SDF25Z-860	692129	18623	23.11.2006	1	2

für Kunde / for customer / pour client	Kundenzeichnungs-Nr. / Customer drawing No. / Réf. du plan client	Maschinenart / Machine / Machine	Type / Type / Type
Claas Woippy	0832 051.1	Großballenpresse	Quadrant 2200 RC

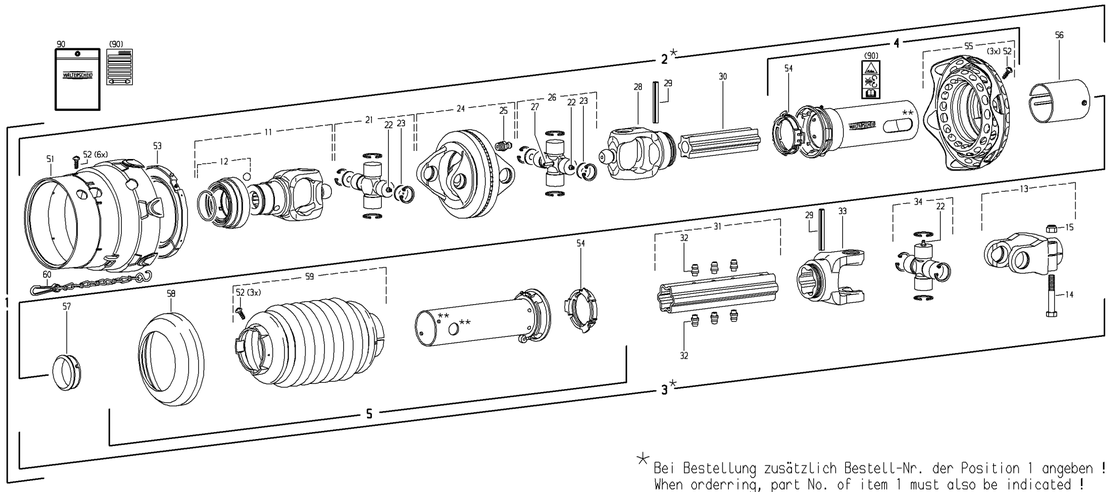

* Bei Bestellung zusätzlich Bestell-Nr. der Position 1 angeben !
When orderring, part No. of item 1 must also be indicated !
En cas de commande, indiquer aussi la référence du repère 1 !

** Positionierung von Langloch und Bohrung - siehe Anleitung 129373
Slot and hole positioning - see instructions 129373
Positionnement du trou oblong et du trou - voir notice 129373

WALTERSCHEID

Gelenkwelle / PTO drive shaft / Transmission	Bestell-Nr. / Part No. / Référence	Zeichnungs-Nr. / Drawing No. / Réf. du plan	Datum / Date / Date	Seite / Page / Page	von / of / de
WWE2580-SDF25Z-860	692129	18623	23.11.2006	2	2

Pos.-Nr. / Item / Repère	GKN Walterscheid Bestell-Nr. / Part No. / Référence	GKN Walterscheid Zeichnungs-Nr. / Drawing No. / Réf. du Plan	Claas Bestell-Nr. / Part No. / Référence	Stückzahl / Quantity / Quantité	Technische Angaben / Technical data / Données techniques	Benennung	Description	Désignation
1	692129	18623	0832 051.1	1	WWE2580-SDF25Z-860	Weitwinkel-Gleichlauf-Gelenkwelle mit Schutz	Wide-angle CV PTO drive shaft with guard	Transmission avec JDH et protecteur
2*				1	WWH2580-SDF25-761	Innere Weitwinkel-Gleichlauf-Gelenkwellenhälfte mit äußerer Schutzhälfte	Inner wide-angle CV PTO drive shaft half with outer guard half	Demi-transmission avec JDH intérieure et demi-protecteur extérieur
3*				1	WH2500-SD25Z-626	Äußere Gelenkwellenhälfte mit innerer Schutzhälfte	Outer PTO drive shaft half with inner guard half	Demi-transmission extérieure avec demi-protecteur intérieur
4	116475	85.220	0851 419.0	1	SDFH25-A1000-852562	Äußere Schutzhälfte SC-Rohr 500 mm kürzen	Outer guard half Shorten SC tube by 500 mm	Demi-protecteur extérieur Raccourcir tube SC de 500 mm
5	116300	85.204	0139 429.0	1	SDH25-J1000-8526600	Innere Schutzhälfte SC-Rohr 500 mm kürzen	Inner guard half Shorten SC tube by 500 mm	Demi-protecteur intérieur Raccourcir tube SC de 500 mm
11	136961	36.83.130+	?	1	QSG2580-1 3/8"(6)	QS-Gabel komplett	QS-yoke complete	Mâchoire QS complète
12	376106	agraset 123	0933 017.0	1		QS-Verschluß komplett; Größe C	QS-lock complete; size C	VerrouilLage QS complet; type C
13	320790	36.18.04	0941 643.0	1	AGKF2500-1 3/4"(6)	Aufsteckgabel mit Klemmschraube	Clamp yoke complete	Mâchoire à serrage complète
14	702352	60.09.13	?	1	DIN931-M16x90	Sechskantschraube	Hexagon bolt	Boulon hexagonal
15	304011	60.57.02	?	1	DIN985-M16	Sechskantmutter, selbstsichernd	Self-Locking hexagon nut	Ecrou hexagonal, indesserrable
21	120247	36.06.141	0833 504.0	1	2580	Kreuzgarnitur komplett	Cross and bearing kit complete	Bloc croisiLLon complet
22	020671	63.11.01	0244 943.0	3	DIN71412-AM6	Kegel-Schmiernippel	Lubrication fitting	Graisseur
23	365546	36.06.70	0817 317.0	4	31,95x2	Ronde	Plate	Rondelle
24	365725	36.41.05 +	0817 318.0	1	DOPG2580	Doppelgabel mit Schmiernippel	Double yoke with lubrication fitting	Mâchoire double avec graisseur
25	020672	63.12.01	0179 838.0	1	DIN71412-AM8x1	Kegel-Schmiernippel	Lubrication fitting	Graisseur
26	120246	36.06.144	0833 506.0	1	2580-Z	Kreuzgarnitur komplett	Cross and bearing kit complete	Bloc croisiLLon complet
27	189220	63.34.01	0817 783.0	1	WW2480/2580	Schlauch-Schmiernippel	Hose stem	Graisseur-type
28	133993	36.13.116+	?	1	RG2580-S4	Rillengabel	Inboard yoke	Mâchoire à gorge
29	020617	61.05.08	0244 581.2	2	ISO8752-10x80	Spannstift	Spring-type straight pin	Goupille élastique
30	134938	75.44.91	0138 360.0	1	S4GA-1000	Profilwelle; beschichtet Welle 420 mm kürzen	Profile shaft; coated Shorten shaft by 420 mm	Arbre profilé; couvert Raccourcir arbre de 420 mm
31	693677	75.45.186	?	1	SS-570	Profilrohr mit Schmiernippel	Profile tube with lubrication fitting	Tube profilé avec graisseur
32	380371	63.33.00	0817 786.0	2	4,6	Schlag-Schmiernippel	Drive-in type lubrication fitting	Graisseur à frapper
33	097140	36.14.100	0139 185.0	1	RG2500-SS	Rillengabel	Inboard yoke	Mâchoire à gorge
34	122079	36.00.131	0833 507.0	1	2500 "P"	Kreuzgarnitur komplett	Cross and bearing kit complete	Bloc croisiLLon complet
51	129929	85.01.03	0139 186.0	1	SDF25-2480	Schutztrichter	Guard cone	Cône protecteur
52	365305	60.01.04	0850 548.0	12	3,5x9,5	Schraube	Screw	Vis
53	172716	82.83.15	0817 313.0	1	SD25-2480	Gleitring	Bearing ring	Bague de glissement
54	087276	82.83.04	0920 671.0	2		Gleitring	Bearing ring	Bague de glissement
55	134847	85.25.62	0139 031.0	1	SDF25-WW	Schutztrichter mit Manschette	Guard cone with flexible guard	Cône protecteur avec manchon
56	188064	80.63.112	0817 787.0	1		Abdeckung	Cover	Obturateur
57	355155	82.83.107	0817 323.0	1	SC25Z	Gleitring	Bearing ring	Bague de glissement
58	359474	82.85.03	0917 285.0	1		Stützring	Reinforcing collar	Bague de renfort
59	118017	85.26.600	0833 508.0	1		Schutztrichter	Guard cone	Cône protecteur
60	382078	82.36.08	0821 104.0	1	600	Haltekette	Safety chain	Chaînette
90	118745	agraset 207	0514 424.2	1		Bedienungsanleitung und GEFAHRENHINWEIS-Aufkleber	Instruction manual and WARNING decal	Notice d'emploi et étiquette d'avertissement