WALTERSCHEID

Gelenkwelle / PTO drive shaft / Transmission	Bestell-Nr. / Part No. / Référence	Zeichnungs-Nr. / Drawing No. / Réf. du plan	Datum / Date / Date	Seite / Page / Page	von / of / de
WWE2280-SD15-1160-F5/1R	691922	18815	22.06.2005	1	2

für Kunde / for customer / pour client	Kundenzeichnungs-Nr. / Customer drawing No. / Réf. du plan client	Maschinenart / Machine / Machine	Type / Type / Type
Krone	956 037.1	Kreiselschwader	KS DUO Vario

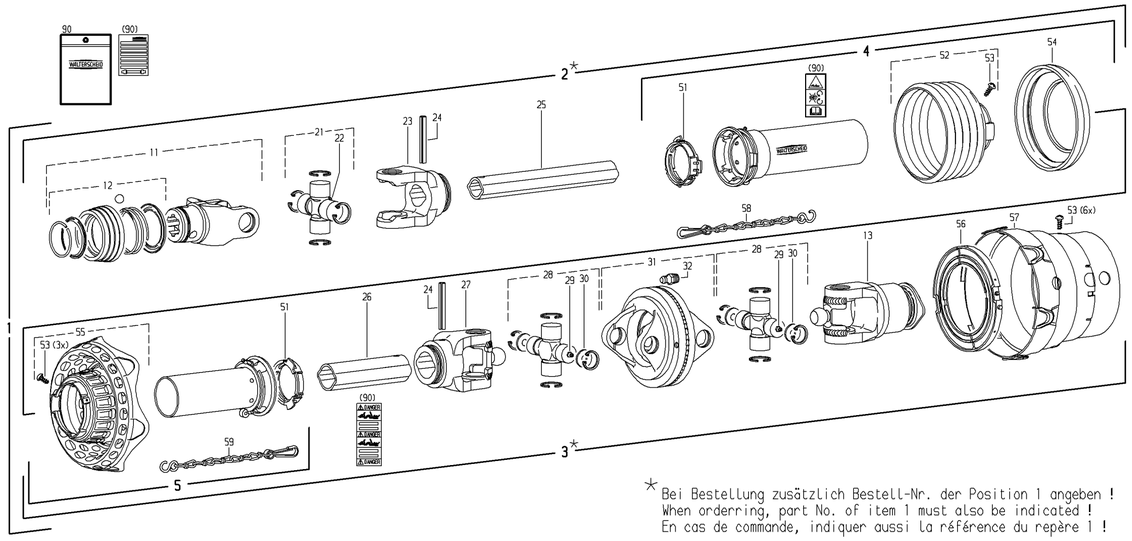

* Bei Bestellung zusätzlich Bestell-Nr. der Position 1 angeben !
When orderring, part No. of item 1 must also be indicated !
En cas de commande, indiquer aussi la référence du repère 1 !

WALTERSCHEID

Gelenkwelle / PTO drive shaft / Transmission	Bestell-Nr. / Part No. / Référence	Zeichnungs-Nr. / Drawing No. / Réf. du plan	Datum / Date / Date	Seite / Page / Page	von / of / de
WWE2280-SD15-1160-F5/1R	691922	18815	22.06.2005	2	2

Pos.-Nr. / Item / Repère	GKN Walterscheid Bestell-Nr. / Part No. / Référence	GKN Walterscheid Zeichnungs-Nr. / Drawing No. / Réf. du Plan	Krone Bestell-Nr. / Part No. / Référence	Stückzahl / Quantity / Quantité	Technische Angaben / Technical data / Données techniques	Benennung	Description	Désignation
1	691922	18815	956 037.1	1	WWE2280-SD15-1160-F5/1R	Weitwinkel-Gleichlauf-Gelenkwelle mit Schutz	Wide-angle CV PTO drive shaft with guard	Transmission avec JDH et protecteur
2*				1	WH2200-SD15-1000	Innere Gelenkwellenhälfte mit äußerer Schutzhälfte	Inner PTO drive shaft half with outer guard half	Demi-transmission intérieure avec demi-protecteur extérieur
3*				1	WWH2200-SD15-1086-F5/1R	Äußere Weitwinkel-Gleichlauf-Gelenkwellenhälfte mit innerer Schutzhälfte	Outer wide-angle CV PTO drive shaft half with inner guard half	Demi-transmission avec JDH extérieure et demi-protecteur intérieur
4	368642	85.105		1	SDH15-A1000-851506-K	Äußere Schutzhälfte SC-Rohr 95 mm kürzen SC-Trichter 2 Rippe(n) kürzen	Outer guard half Shorten SC tube by 95 mm Shorten SC cone by 2 rib(s)	Demi-protecteur extérieur Raccourcir tube SC de 95 mm Raccourcir cone SC de 2 onde(s)
5	116473	85.101		1	SCH15-J1000-851562-K	Innere Schutzhälfte SC-Rohr 100 mm kürzen	Inner guard half Shorten SC tube by 100 mm	Demi-protecteur intérieur Raccourcir tube SC de 100 mm
11	133832	20.83.30		1	ASGE2200-1 3/8´(6)	ASGE-Gabel komplett	ASGE-yoke complete	Mâchoire ASGE complète
12	135048	agraset 172		1		ASE-Verschluß komplett; Größe B	ASE-Lock complete; size B	Verrouillage ASE complet; type B
13	163745	56.179.40		1	F5/1R-2280-1 3/8´(6)ZV	Sperrkeilfreilauf; Rechtsdrehsinn	Key-type overrunning clutch; right-hand rotation	Roue libre à rochets; rotation à droite
21	044439	20.00.00		1		Kreuzgarnitur komplett	Cross and bearing kit complete	Bloc croisillon complet
22	084099	63.27.00		3	BM8x1	Kegel-Schmiernippel	Lubrication fitting	Graisseur
23	041065	20.11.00		1	RG2200-0v	Rillengabel	Inboard yoke	Mâchoire à gorge
24	020614	61.05.04		2	ISO8752-10x65	Spannstift	Spring-type straight pin	Goupille élastique
25	135936	75.11.91		1	0vGA-1000	Profilrohr; beschichtet Rohr 40 mm kürzen	Profile tube; coated Shorten tube by 40 mm	Tube profilé; couvert Raccourcir tube de 40 mm
26	136155	75.16.00		1	1G-1000	Profilrohr Rohr 40 mm kürzen	Profile tube Shorten tube by 40 mm	Tube profilé Raccourcir tube de 40 mm
27	366886	20.12.810		1	RG2280-1	Rillengabel	Inboard yoke	Mâchoire à gorge
28	116555	20.06.141		2	WW2280	Kreuzgarnitur komplett	Cross and bearing kit complete	Bloc croisillon complet
29	043427	63.11.02		2	AM6	Kegel-Schmiernippel	Lubrication fitting	Graisseur
30	164467	20.06.70		4	21,95x2	Ronde	Plate	Rondelle
31	384515	20.91.05 +		1	DOPG2280	Doppelgabel mit Schmiernippel	Double yoke with lubrication fitting	Mâchoire double avec graisseur
32	020672	63.12.01		1	DIN71412-AM8x1	Kegel-Schmiernippel	Lubrication fitting	Graisseur
51	087279	82.83.06		2		Gleitring	Bearing ring	Bague de glissement
52	365346	85.15.06		1	n=RP6	Schutztrichter; n= Rippenanzahl SC-Trichter 2 Rippe(n) kürzen	Guard cone; n= Number of ribs Shorten SC cone by 2 rib(s)	Cône protecteur; n= Nombre d´ondes Raccourcir cone SC de 2 onde(s)
53	365305			10	3,5x9,5	Schraube	Screw	Vis
54	359471	82.85.00		1		Stützring	Reinforcing collar	Bague de renfort
55	134845	85.15.62		1	SD15-WW	Schutztrichter mit Manschette	Guard cone with flexible guard	Cône protecteur avec manchon
56	365716	82.83.12		1	SD05/15-2280	Gleitring	Bearing ring	Bague de glissement
57	134399	85.01.00		1	SD05/15-2280	Schutztrichter	Guard cone	Cône protecteur
58	044321	82.36.03		1	400	Haltekette	Safety chain	Chaînette
59	382078	82.36.08		1	600	Haltekette	Safety chain	Chaînette
90	118745	agraset 207		1		Bedienungsanleitung mit Aufkleber-Set; GEFAHRENHINWEIS- und DANGER-Aufkleber	Instruction manual with set of decals; WARNING decal and DANGER decal	Notice d´emploi avec jeu d´étiquettes; étiquette d´avertissement et étiquette DANGER

Ablage-Nr. / File-No. / Réf.de classement: EL_KRONE_691922