WALTERSCHEID

Gelenkwelle / PTO drive shaft / Transmission	Bestell-Nr. / Part No. / Référence	Zeichnungs-Nr. / Drawing No. / Réf. du plan	Datum / Date / Date	Seite / Page / Page	von / of / de
WWE2480-SD25-1310-K64/22R	691703	18676	13-07-09	1	2

–

für Kunde / for customer / pour client	Kundenzeichnungs-Nr. / Customer drawing No. / Réf. du plan client	Maschinenart / Machine / Machine	Type / Type / Type
Kuhn	700 601	B10-Presse	C14
Geldrop	–	–	–

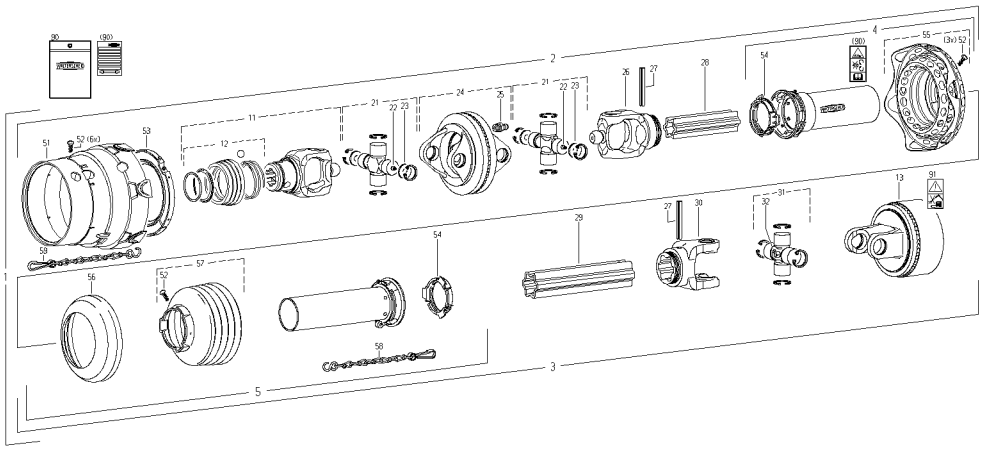

WALTERSCHEID

Gelenkwelle / PTO drive shaft / Transmission	Bestell-Nr. / Part No. / Référence	Zeichnungs-Nr. / Drawing No. / Réf. du plan	Datum / Date / Date	Seite / Page / Page	von / of / de
WWE2480-SD25-1310-K64/22R	691703	18676	13-07-09	2	2

–

Pos.-Nr. / Item / Repère	GKN Walterscheid Bestell-Nr. / Part No. / Référence	GKN Walterscheid Zeichnungs-Nr. / Drawing No. / Réf. du Plan	Kuhn/Geldrop Bestell-Nr. / Part No. / Référence	Stückzahl / Quantity / Quantité	Technische Angaben / Technical data / Données techniques	Benennung	Description	Désignation
1	691703	18676	700 601	1	WWE2480-SD25SW-1310-K64/22R	Weitwinkel-Gleichlauf-Gelenkwelle mit	Wide-angle CV PTO drive shaft with	Transmission avec JDH et protecteur
–						Schutz	guard	
2				1	WWH2480-SD25SW-1220	Innere Weitwinkel-Gleichlauf-	Inner wide-angle CV PTO drive shaft	Demi-transmission avec
–						Gelenkwellenhälfte mit	half with outer guard half	JDH intérieure et
–						Äußerer Schutzhälfte		demi-protecteur extérieur
3				1	WH2400-SD25SW-1105-K64/22R	Äußere Gelenkwellenhälfte mit	Outer PTO drive shaft half with	Demi-transmission extérieure avec
–						innerer Schutzhälfte	inner guard half	demi-protecteur intérieur
4	116565	85.232		1	SCH25SW-A1000-B52562-K	Äußere Schutzhälfte	Outer guard half	Demi-protecteur extérieur
–						SC-Rohr 15 mm kürzen	Shorten SC tube by 15 mm	Raccourcir tube SC de 15 mm
5	116192	85.234		1	SDH25SW-J1000-B52542-K	Innere Schutzhälfte	Inner guard half	Demi-protecteur intérieur
–						SC-Rohr 20 mm kürzen	Shorten SC tube by 20 mm	Raccourcir tube SC de 20 mm
–						SC-Trichter 7 Rippe(n) kürzen	Shorten SC cone by 7 rib(s)	Raccourcir cone SC de 7 onde(s)
–						–		
–						–		
–						–		
11	135299	35.83.830+		1	ASG2480-1 3/8" (6)	ASGE-Gabel komplett	ASGE-yoke complete	Mâchoire ASGE complète
12	135048	agraset 172		1		ASE-Verschluß komplett; Größe B	ASE-Lock complete; size B	Verrouillage ASE complet; type B
13	694088	59.110.43		1	K64/22R-2400-1 3/8" (6) CC;	Nockenschaltkupplung;	Cam-type cut out clutch;	Limiteur débrayable à cames;
					M=2000Nm	Rechtsdrehsinn	right-hand rotation	rotation à droite
–						–		
21	135075	35.06.141		2	WK2480	Kreuzgarnitur komplett	Cross and bearing kit complete	Bloc croisillon complet
22	043427	63.11.02		2	AM6	Kegel-Schmiernippel	Lubrication fitting	Graisseur
23	365545	35.06.70		4	26,95x2	Ronde	Plate	Rondelle
24	365722	35.41.05 +		1	DOPG2480	Doppelgabel mit Schmiernippel	Double yoke with lubrication fitting	Mâchoire double avec graisseur
25	020672	63.12.01		1	DIN71412-AM8x1	Kegel-Schmiernippel	Lubrication fitting	Graisseur
26	161287	35.13.109+		1	RG2480-54	Rillengabel	Inboard yoke	Mâchoire à gorge
27	020617	61.05.08		2	ISO8752-10x80	Spannstift	Spring-type straight pin	Goupille élastique
28	134937	75.43.91		1	S4LGA-1400	Profilrohr, beschichtet	Profile tube; coated	Tube profilé; couvert
–						Rohr 340 mm kürzen	Shorten tube by 340 mm	Raccourcir tube de 340 mm
29	134935	75.45.00		1	S5-1400	Profilrohr	Profile tube	Tube profilé
–						Rohr 345 mm kürzen	Shorten tube by 345 mm	Raccourcir tube de 345 mm
30	356906	35.14.100		1	RG2400-S5	Rillengabel	Inboard yoke	Mâchoire à gorge
31	312410	35.00.00		1		Kreuzgarnitur komplett	Cross and bearing kit complete	Bloc croisillon complet
32	084099	63.27.00		1	BM8x1	Kegel-Schmiernippel	Lubrication fitting	Graisseur
–						–		
51	129948	85.01.32		1	SD25-2480	Schutztrichter	Guard cone	Cône protecteur
52	365305			10	3,5x9,5	Schraube	Screw	Vis
53	172715	82.83.14		1	SD25-2480	Gleitring	Bearing ring	Bague de glissement
54	087276	82.83.04		2		Gleitring	Bearing ring	Bague de glissement
55	134847	85.25.62		1	SD25-WW	Schutztrichter mit Manschette	Guard cone with flexible guard	Cône protecteur avec manchon
56	359471	82.85.00		1		Stützring	Reinforcing collar	Bague de renfort
57	377342	85.25.42		1	n=RP12	Schutztrichter; n= Rippenanzahl	Guard cone; n= Number of ribs	Cône protecteur; n= Nombre d'ondes
–						SC-Trichter 7 Rippe(n) kürzen	Shorten SC cone by 7 rib(s)	Raccourcir cone SC de 7 onde(s)
58	044321	82.36.03		1	400	Haltekette	Safety chain	Chaînette
59	382078	82.36.08		1	600	Haltekette	Safety chain	Chaînette
–						–		
–						–		
–						–		
90	118745	agraset 207		1		Bedienungsanleitung und	Instruction manual and	Notice d'emploi et
–						GEFAHRENHINWEIS-Aufkleber	WARNING decal	étiquette d'avertissement
91	117291	16.61.181		1		Verbotsaufkleber - Hochdruckreiniger	Prohibitive decal -	Autocollant d'interdiction
–							high-pressure cleaner	nettoyeur à haute pression

Ablage-Nr. / File-No. / Réf. de classement: EL_KV_GE_691703