WALTERSCHEID

Gelenkwelle PTO drive shaft Transmission	W2500-SD25-710	Bestell-Nr. Part No. Référence	691247	Zeichnungs-Nr. Drawing No. Réf. du plan	18338	Datum Date Date	11-07-08	Seite Page Page	1	von of de	1
	-										

für Kunde for customer pour client	Kuhn	Kundenzeichnungs-Nr. Customer drawing No. Réf. du plan client	4600 502	Maschinenart Machine Machine	Kreiselegge	Type Type Type	HR
	-		-		Bodenfräse		EL 100 N, EL 140 N

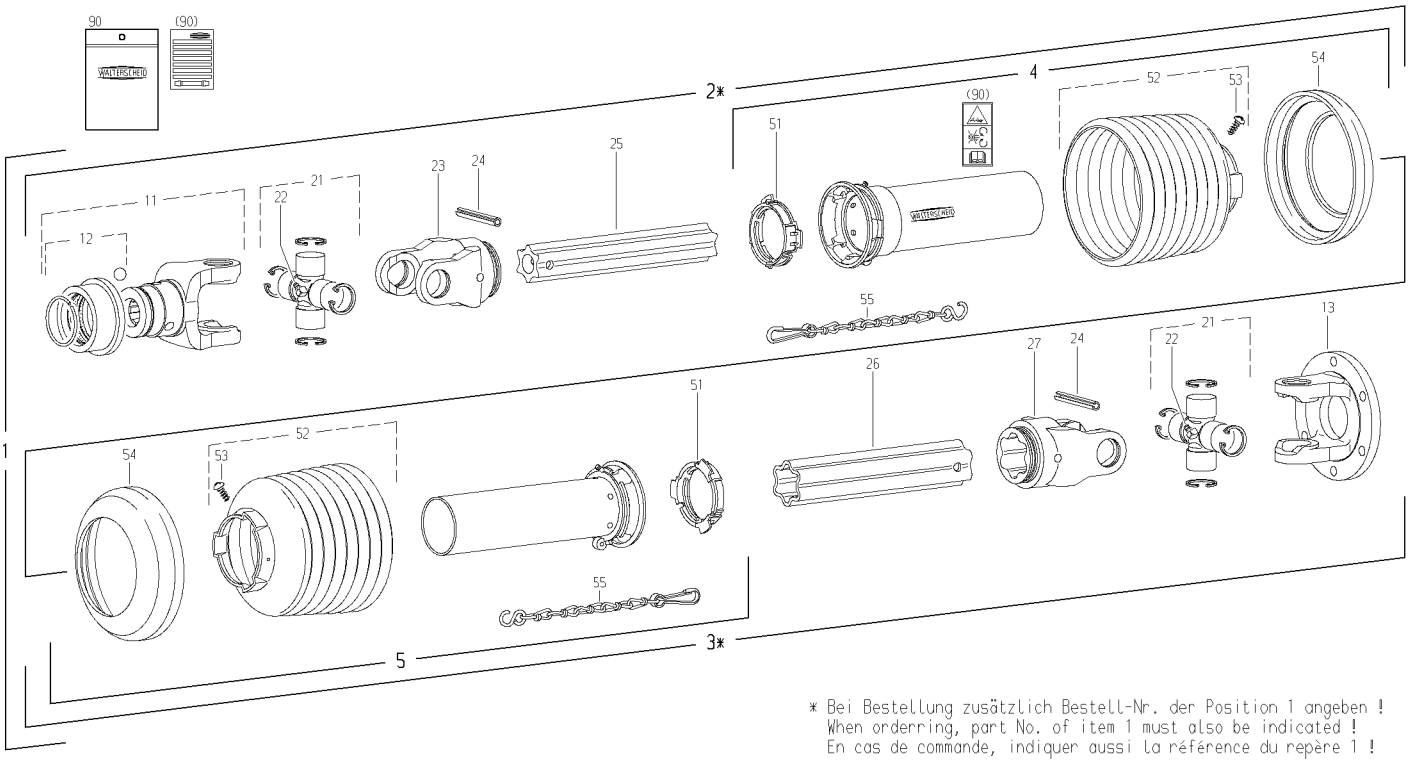

* Bei Bestellung zusätzlich Bestell-Nr. der Position 1 angeben !
When orderring, part No. of item 1 must also be indicated !
En cas de commande, indiquer aussi la référence du repère 1 !

Pos.-Nr. Item Repère	GKN Walterscheid Bestell-Nr. Part No. Référence	Zeichnungs-Nr. Drawing No. Réf. du Plan	Kuhn Bestell-Nr. Part No. Référence	Stückzahl Quantity Quantité	Technische Angaben Technical data Données techniques	Benennung	Description	Désignation
1	691247	18338	4600 502	1	W2500-SD25-710	Gelenkwelle mit Schutz	PTO drive shaft with guard	Transmission avec protecteur
2*				1	WH2500-SD25-616	Innere Gelenkwellenhälfte mit	Inner PTO drive shaft half with	Demi-transmission intérieure avec
-						äußerer Schutzhälfte	outer guard half	demi-protecteur extérieur
3*				1	WH2500-SD25-601	Äußere Gelenkwellenhälfte mit	Outer PTO drive shaft half with	Demi-transmission extérieure avec
-						innerer Schutzhälfte	inner guard half	demi-protecteur intérieur
4	375627	85.205		1	SDH25-A1000-852608-K	Äußere Schutzhälfte	Outer guard half	Demi-protecteur extérieur
-						SC-Rohr 530 mm kürzen	Shorten SC tube by 530 mm	Raccourcir tube SC de 530 mm
-						SC-Trichter 1 Rippe(n) kürzen	Shorten SC cone by 1 rib(s)	Raccourcir cone SC de 1 onde(s)
5	375626	85.204		1	SDH25-J1000-852608-K	Innere Schutzhälfte	Inner guard half	Demi-protecteur intérieur
-						SC-Rohr 350 mm kürzen	Shorten SC tube by 350 mm	Raccourcir tube SC de 350 mm
-						SC-Trichter 2 Rippe(n) kürzen	Shorten SC cone by 2 rib(s)	Raccourcir cone SC de 2 onde(s)
-						-		
-						-		
-						-		
11	362428	36.83.100		1	ASG2500-1 3/8"(6)	AS-Gabel komplett	AS-yoke complete	Mâchoire AS complète
12	364915	agraset 118		1		AS-Verschluß komplett; Größe C	AS-Lock complete; size C	Verrouillage AS complet; type C
13	317807	36.19.02		1	FG2500-ø160	Flanschgabel	Flange yoke	Mâchoire à bride
-						-		
21	312209	36.00.00		2		Kreuzgarnitur komplett	Cross and bearing kit complete	Bloc croisillon complet
22	084099	63.27.00		2	BM8x1-67,5°	Kegel-Schmiernippel	Lubrication fitting	Graisseur
23	097133	36.13.100		1	RG2500-S4	Rillengabel	Inboard yoke	Mâchoire à gorge
24	304046	61.05.12		2	ISO8752-10x90	Spannstift	Spring-type straight pin	Goupille élastique
25	697203	75.49.00		1	S4-1000	Profilwelle	Profile shaft	Arbre profilé
-						Welle 440 mm kürzen	Shorten shaft by 440 mm	Raccourcir arbre de 440 mm
26	017660	75.45.00		1	S5-1000	Profilrohr	Profile tube	Tube profilé
-						Rohr 440 mm kürzen	Shorten tube by 440 mm	Raccourcir tube de 440 mm
27	097140	36.14.100		1	RG2500-S5	Rillengabel	Inboard yoke	Mâchoire à gorge
-						-		
51	087276	82.83.04		2		Gleitring	Bearing ring	Bague de glissement
52	365388	85.26.08		2	n=RP8	Schutztrichter; n= Rippenanzahl	Guard cone; n= Number of ribs	Cône protecteur; n= Nombre d'ondes
-						SC-Trichter 1 Rippe(n) kürzen	Shorten SC cone by 1 rib(s)	Raccourcir cone SC de 1 onde(s)
53	365305	60.01.04		2	3,5x9,5	Schraube	Screw	Vis
54	359474	82.85.03		2		Stützring	Reinforcing collar	Bague de renfort
55	044321	82.36.03		2		Haltekette	Safety chain	Chaînette
-						-		
-						-		
-						-		
90	118745	agraset 207		1		Bedienungsanleitung und	Instruction manual and	Notice d'emploi et
-						GEFAHRENHINWEIS-Aufkleber	WARNING decal	étiquette d'avertissement