WALTERSCHEID

Gelenkwelle / PTO drive shaft / Transmission: W2400-SD25-710-K96/4

Bestell-Nr. / Part No. / Référence: **691130**

Zeichnungs-Nr. / Drawing No. / Réf. du plan: 18296

Datum / Date / Date: 22.02.2005

Seite / Page / Page: 1 von / of / de 1

für Kunde / for customer / pour client: Freudendahl

Kundenzeichnungs-Nr. / Customer drawing No. / Réf. du plan client: 1340-1406

Maschinenart / Machine / Machine: Mähwerk

Type / Type / Type: GMS 4800

12 Scheiben PTO 1000

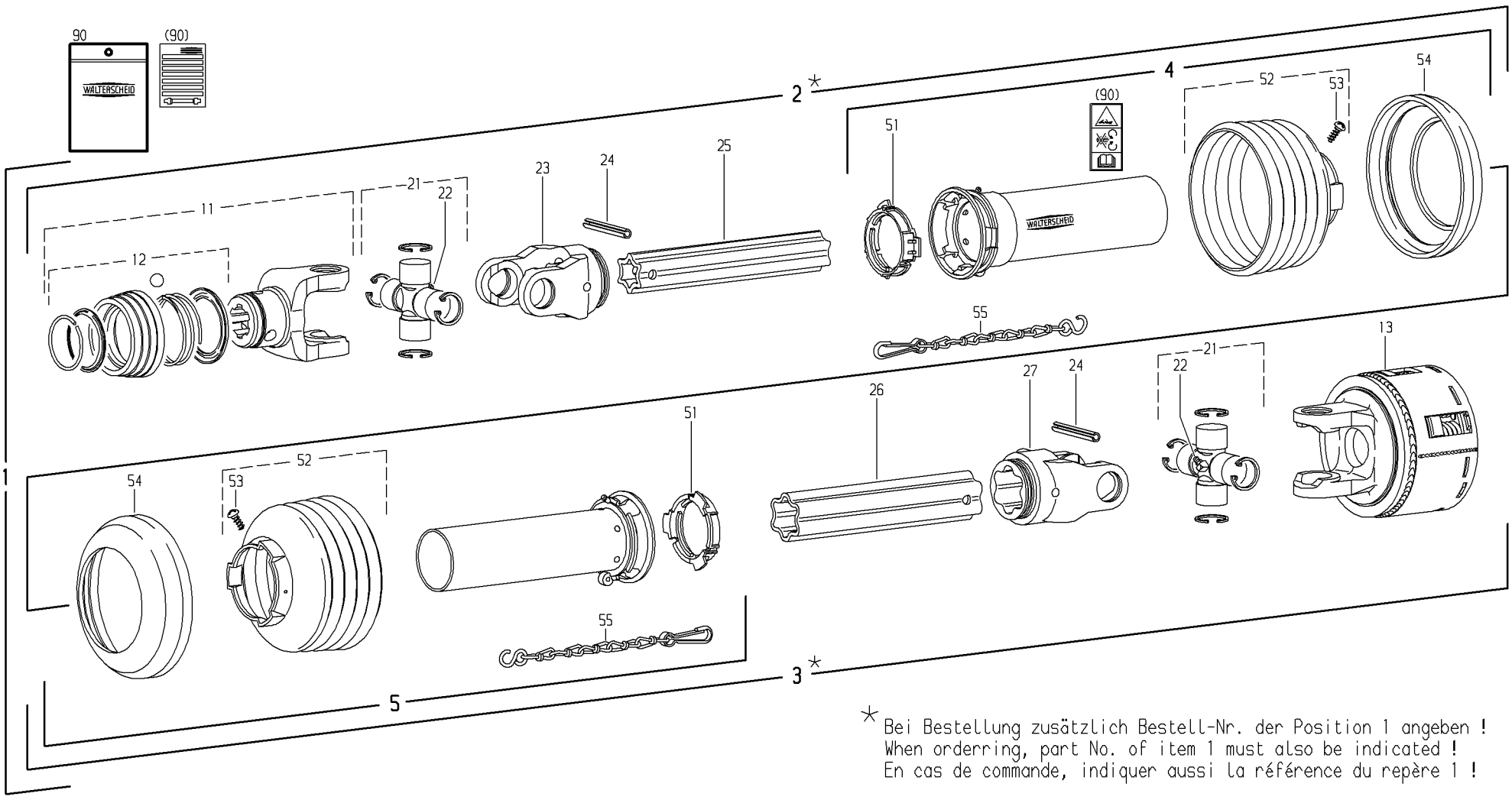

* Bei Bestellung zusätzlich Bestell-Nr. der Position 1 angeben !
When orderring, part No. of item 1 must also be indicated !
En cas de commande, indiquer aussi la référence du repère 1 !

Pos.-Nr. Item Repère	GKN Walterscheid Bestell-Nr. Part No. Référence	GKN Walterscheid Zeichnungs-Nr. Drawing No. Réf. du Plan	Freudendahl Bestell-Nr. Part No. Référence	Stückzahl Quantity Quantité	Technische Angaben Technical data Données techniques	Benennung	Description	Désignation
1	691130	18296	1340-1406	1	W2400-SD25-710-K96/4	Gelenkwelle mit Schutz	PTO drive shaft with guard	Transmission avec protecteur
2*				1	WH2400-SD25-630	Innere Gelenkwellenhälfte mit	Inner PTO drive shaft half with	Demi-transmission intérieure avec
						äußerer Schutzhälfte	outer guard half	demi-protecteur extérieur
3*				1	WH2400-SD25-615-K96/4	Äußere Gelenkwellenhälfte mit	Outer PTO drive shaft half with	Demi-transmission extérieure avec
						innerer Schutzhälfte	inner guard half	demi-protecteur intérieur
4	368514	85.205		1	SDH25-A550-852507-K	Äußere Schutzhälfte	Outer guard half	Demi-protecteur extérieur
						SC-Rohr 55 mm kürzen	Shorten SC tube by 55 mm	Raccourcir tube SC de 55 mm
						SC-Trichter 1 Rippe(n) kürzen	Shorten SC cone by 1 rib(s)	Raccourcir cone SC de 1 onde(s)
5	368508	85.204		1	SDH25-J550-852507-K	Innere Schutzhälfte	Inner guard half	Demi-protecteur intérieur
						SC-Rohr 60 mm kürzen	Shorten SC tube by 60 mm	Raccourcir tube SC de 60 mm
						SC-Trichter 1 Rippe(n) kürzen	Shorten SC cone by 1 rib(s)	Raccourcir cone SC de 1 onde(s)
11	133836	35.83.30		1	ASGE2400-1 3/8"(6)	ASGE-Gabel komplett	ASGE-yoke complete	Mâchoire ASGE complète
12	135048	agraset 172		1		ASE-Verschluß komplett; Größe B	ASE-lock complete; size B	Verrouillage ASE complet; type B
13	181659	56.100.51		1	K96/4-2400-1 3/8"(6)ZV;	Reibkupplung;	Friction clutch;	Limiteur à friction;
					M=1200Nm-II	drehsinnunabhängig	independent of direction of rotation	indépendant du sens de rotation
21	312410	35.00.00		2		Kreuzgarnitur komplett	Cross and bearing kit complete	Bloc croisillon complet
22	084099	63.27.00		2	BM8x1	Kegel-Schmiernippel	Lubrication fitting	Graisseur
23	356905	35.13.100		1	RG2400-S4	Rillengabel	Inboard yoke	Mâchoire à gorge
24	020617	61.05.08		2	ISO8752-10x80	Spannstift	Spring-type straight pin	Goupille élastique
25	134940	75.43.104		1	S4LH-680	Profilrohr; gehärtet	Profile tube; hardened	Tube profilé; cémenté
						Rohr 100 mm kürzen	Shorten tube by 100 mm	Raccourcir tube de 100 mm
26	134934	75.45.00		1	S5-800	Profilrohr	Profile tube	Tube profilé
						Rohr 235 mm kürzen	Shorten tube by 235 mm	Raccourcir tube de 235 mm
27	356906	35.14.100		1	RG2400-S5	Rillengabel	Inboard yoke	Mâchoire à gorge
51	087276	82.83.04		2		Gleitring	Bearing ring	Bague de glissement
52	365367	85.25.07		2	n=RP7	Schutztrichter; n= Rippenanzahl	Guard cone; n= Number of ribs	Cône protecteur; n= Nombre d'ondes
						SC-Trichter 1 Rippe(n) kürzen	Shorten SC cone by 1 rib(s)	Raccourcir cone SC de 1 onde(s)
53	365305			2	3,5x9,5	Schraube	Screw	Vis
54	359471	82.85.00		2		Stützring	Reinforcing collar	Bague de renfort
55	044321	82.36.03		2		Haltekette	Safety chain	Chaînette
90	118745	agraset 207		1		Bedienungsanleitung und	Instruction manual and	Notice d'emploi et
						GEFAHRENHINWEIS-Aufkleber	WARNING decal	étiquette d'avertissement