WALTERSCHEID

Gelenkwelle / PTO drive shaft / Transmission: EFB5/3R
-

Bestell-Nr. / Part No. / Référence: 600180

Zeichnungs-Nr. / Drawing No. / Réf. du plan: 56.103.48

Datum / Date / Date: 22-02-17

Seite / Page / Page: 1 von / of / de: 1

für Kunde / for customer / pour client: Eschelböck
-

Kundenzeichnungs-Nr. / Customer drawing No. / Réf. du plan client: -
-

Maschinenart / Machine / Machine: -
-

Type / Type / Type: -
-

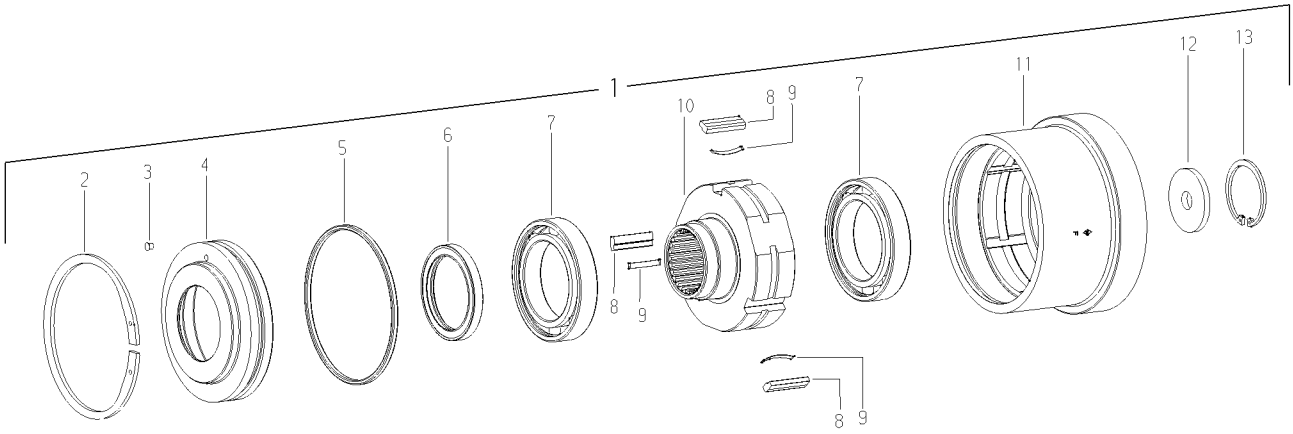

Pos.-Nr. / Item / Repère	Walterscheid Bestell-Nr. / Part No. / Référence	Walterscheid Zeichnungs-Nr. / Drawing No. / Réf. du Plan	Eschelböck Bestell-Nr. / Part No. / Référence	Stückzahl / Quantity / Quantité	Technische Angaben / Technical data / Données techniques	Benennung	Description	Désignation
1	600180	56.103.48		1	EFB5/3R-60x2(28)ZS	Sperrkeilfreilauf;	Key-type overrunning clutch;	Roue libre à rochets;
-						Rechtsdrehsinn	right-hand rotation	rotation à droite
-						-		
-						-		
-						-		
2	364499			1	DIN 472 150x4	Sicherungsring	Retaining ring	Jonc
3	159809			1	K68-2x7,5x6,6x5	Stopfen	Plug	Bouchon
4	600192	15.50.718		1	71x150x33,75	Flansch	Flange	Bride
5	122363			1	145x5-B-70NBR	O-Ring	O-ring	Joint torique
6	118180			1	DIN3760 AS 70x90x10	Wellendichtring	Shaft seal	Bague à lèvres avec ressort
7	136376			2	DIN625-6015-2RS-C3	Rillenkugellager	Deep groove ball bearing	Roulement à billes
8	153939	16.50.60		3	13x7x43,5	Sperrkeil	Key	Rochet
9	348132	66.19.01		3	0,4x5x36	Blattfeder	Leaf spring	Ressort-lame
10	600189	56.19.347		1	F5/3R-60x2(28)ZS	Nabe	Hub	Moyeu
11	600184	56.20.32		1	F5/3R-TK165	Kupplungsgehäuse komplett;	Clutch housing complete;	Boîtier complet;
-						Rechtsdrehsinn	right-hand rotation	rotation à droite
12	156052	16.20.226		1	17x60x6	Scheibe	Washer	Rondelle
13	601063			1	DIN472-60x3	Sicherungsring	Retaining ring	Jonc
-						-		
-						-		
-						-		
	304291	agraset 116		1	100 g	Spezialfett	Special grease	Lubrifiant spécial

Ablage-Nr. / File-No. / Réf.de classement: EL_ESCHL_600180

CAD-Ersatzteilliste-A3EL