WALTERSCHEID

Freilauf / Overrunning clutch / Roue libre: F5/1L-2200-1 3/8" (6) ZV

Bestell-Nr. / Part No. / Référence: 366773

Zeichnungs-Nr. / Drawing No. / Réf. du plan: 56.142.40

Datum / Date / Date: 18.04.96

für Kunde / for customer / pour client: Pöttinger

Kundenzeichnungs-Nr. / Customer drawing No. / Réf. du plan client:

Maschinenart / Machine / Machine:

Type / Type / Type:

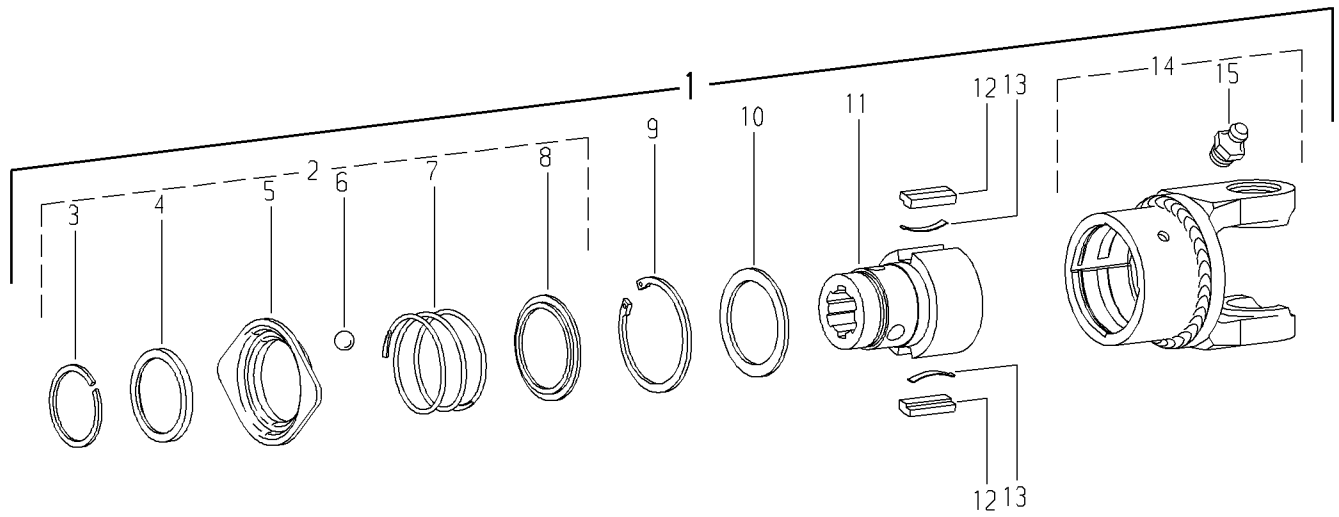

Pos.-Nr. Item Repère	Bestell-Nr. Part No. Référence	Zeichnungs-Nr. Drawing No. Réf. du Plan	Stückzahl Quantity Quantité	Technische Angaben Technical data Données techniques	Benennung	Description	Désignation	
1	366773	56.142.40	1	F5/1L-2200-1 3/8" (6) ZV	Sperrkeilfreilauf; Linksdrehsinn	Key-type overrunning clutch; left-hand rotation	Roue libre à rochets; rotation à gauche	
2	341953	agraset 108	1	1 3/8"	Ziehverschluß komplett	Quick-disconnect lock ball type cpl.	Verrouillage rapide a billes cpl.	
3	304149	62.10.02	1	DIN5417-SP50	Sprengring	Snap ring	Circlip	
4	338531	16.20.52	1		Winkelring	Back-up ring	Bague d'arret	
5	045790	65.03.05	1		Sperrhülse	Lock collar	Verrou	
6	020692	64.01.02	3	DIN5401-1/2" V	Kugel	Ball	Bille	
7	045793	66.01.46	1		Druckfeder	Compression spring	Ressort de compression	
8	047825	16.20.16	1		Stützring	Back-up ring	Bague d'arret	
9	702100	62.14.01	1	72x2,5	Sicherungsring	Retaining ring	Jonc	
10	304235	16.20.67	1	DIN988-S56x72	Stützscheibe	Supporting ring	Rondelle pour bague de frein	
11	348134	56.19.12	1	F5/1-1 3/8" (6) ZV	Nabe	Hub	Moyeu	
12	348133	16.50.35	2	13x7x37,8	Sperrkeil	Key	Rochet	
13	348132	66.19.01	2	0,4x5x36	Blattfeder	Leaf spring	Ressort-lame	
14	365733	20.31.45	1	F5/1L-2200	Kupplungsgehäuse komplett; Linksdrehsinn	Clutch housing complete; left-hand rotation	Boitier complet; rotation à gauche	
15	020672	63.12.01	1	DIN71412-AM8x1	Kegel-Schmiernippel	Lubrication fitting	Graisseur	