WALTERSCHEID

Freilauf
Overrunning clutch
Roue libre

F5/1R-2500-1 3/4" (20)KB

Bestell-Nr. / Part No. / Référence: **365422**

Zeichnungs-Nr. / Drawing No. / Réf. du plan: 56.120.40

Datum / Date / Date: 17.02.2005

Seite / Page / Page 1 von / of / de 1

für Kunde / for customer / pour client: F.A.E.

Kundenzeichnungs-Nr. / Customer drawing No. / Réf. du plan client:

Maschinenart / Machine / Machine:

Type / Type / Type:

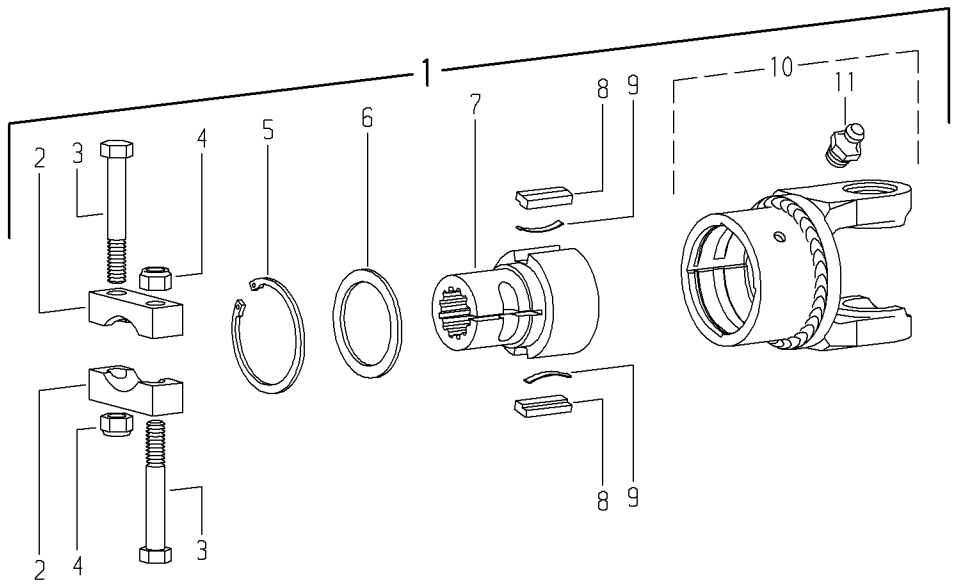

Pos.-Nr. Item Repère	GKN Walterscheid Bestell-Nr. Part No. Référence	GKN Walterscheid Zeichnungs-Nr. Drawing No. Réf. du Plan	F.A.E. Bestell-Nr. Part No. Référence	Stückzahl Quantity Quantité	Technische Angaben Technical data Données techniques	Benennung	Description	Désignation
1	365422	56.120.40		1	F5/1R-2500-1 3/4" (20)KB	Sperrkeilfreilauf; Rechtsdrehsinn	Key-type overrunning clutch; right-hand rotation	Roue libre à rochets; rotation à droite
2	186397	16.20.99		2	85x25x24	Brücke	Bridge	Pontet
3	304065	60.09.11		2	DIN931-M16x110	Sechskantschraube	Hexagon bolt	Boulon hexagonal
4	304011	60.57.02		2	DIN985-M16	Sechskantmutter, selbstsichernd	Self-locking hexagon nut	Ecrou hexagonal, indesserrable
5	702100	62.14.01		1	72x2,5	Sicherungsring	Retaining ring	Jonc
6	353203	16.20.160		1	S59,8x72	Stützscheibe	Supporting ring	Rondelle pour bague de frein
7	381759	56.19.19		1	F5/1-1 3/4" (20)KB	Nabe	Hub	Moyeu
8	348133	16.50.35		2	13x7x37,8	Sperrkeil	Key	Rochet
9	348132	66.19.01		2	0,4x5x36	Blattfeder	Leaf spring	Ressort-lame
10	116141	agraset 150		1		Paßscheiben-Satz	Shim kit	Jeu de rondelles de calage
11	350866	36.31.26 +		1	F5/1R-2500	Kupplungsgehäuse komplett; Rechtsdrehsinn	Clutch housing complete; right-hand rotation	Boîtier complet; rotation à droite
12	020672	63.12.01		1	DIN71412-AM8x1	Kegel-Schmiernippel	Lubrication fitting	Graisseur
	304291	agraset 116		1	50 g	Spezialfett	Special grease	Lubrifiant spécial