WALTERSCHEID

Gelenkwelle / PTO drive shaft / Transmission: F5/1R-2480-1 3/8" (6) ZV

Bestell-Nr. / Part No. / Référence: 363042

Zeichnungs-Nr. / Drawing No. / Réf. du plan: 56.132.40

Datum / Date / Date: 12-06-25

Seite / Page / Page: 1 von / of / de: 1

für Kunde / for customer / pour client: Pöttinger

Kundenzeichnungs-Nr. / Customer drawing No. / Réf. du plan client: -

Maschinenart / Machine / Machine: -

Type / Type / Type: -

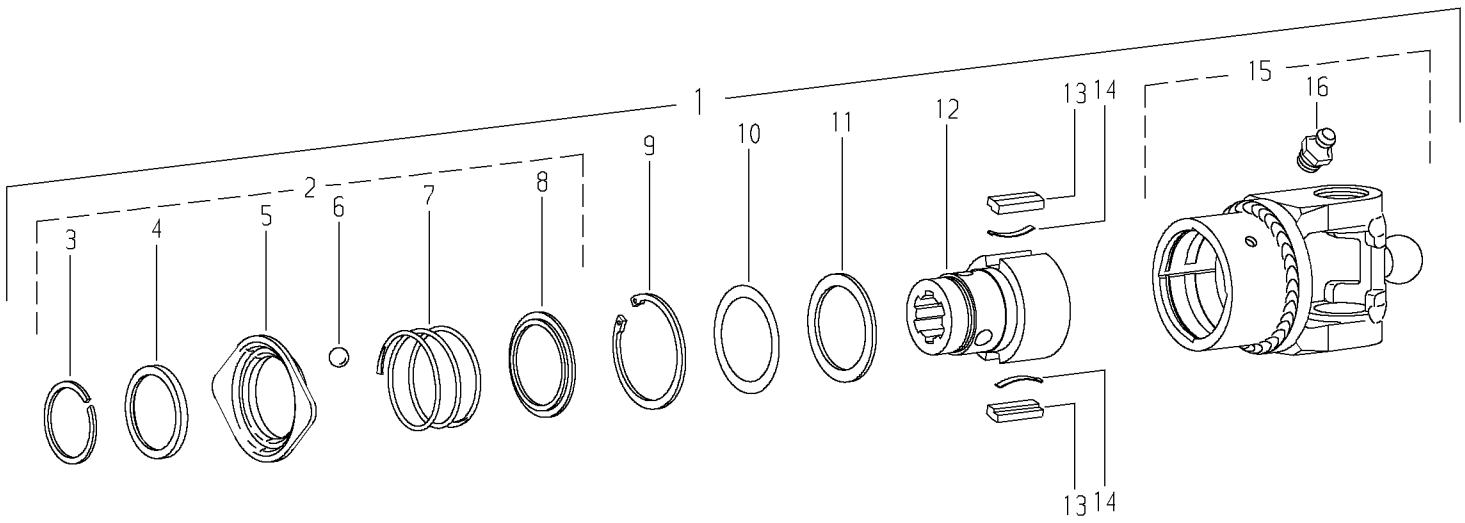

Pos.-Nr. / Item / Repère	GKN Walterscheid Bestell-Nr. / Part No. / Référence	GKN Walterscheid Zeichnungs-Nr. / Drawing No. / Réf. du Plan	Pöttinger Bestell-Nr. / Part No. / Référence	Stückzahl / Quantity / Quantité	Technische Angaben / Technical data / Données techniques	Benennung	Description	Désignation
1	363042	56.132.40		1	F5/1R-2480-1 3/8" (6) ZV	Sperrkeilfreilauf;	Key-type overrunning clutch;	Roue libre à rochets;
-						Rechtsdrehsinn	right-hand rotation	rotation à droite
-						-		
-						-		
-						-		
2	341953	agraset 108		1	1 3/8"	Ziehverschluß komplett	Quick-disconnect lock ball type cpl.	Verrouillage rapide à billes cpl.
3	304149	62.10.02		1	DIN5417-SP50	Sprengring	Snap ring	Circlip
4	338531	16.20.52		1		Winkelring	Back-up ring	Bague d'arrêt
5	045790	65.03.05		1		Sperrhülse	Lock collar	Verrou
6	020692	64.01.02		3	DIN5401-1/2" V	Kugel	Ball	Bille
7	045793	66.01.46		1		Druckfeder	Compression spring	Ressort de compression
8	047825	16.20.16		1		Stützring	Back-up ring	Bague d'arrêt
9	702100	62.14.01		1	72x2,5	Sicherungsring	Retaining ring	Jonc
10	116141	agraset 150		1		Paßscheiben-Satz	Shim kit	Jeu de rondelles de calage
11	304235	16.20.67		1	DIN988-S56x72	Stützscheibe	Supporting ring	Rondelle pour bague de frein
12	348134	56.19.12		1	F5/1-1 3/8" (6) ZV	Nabe	Hub	Moyeu
13	348133	16.50.35		2	13x7x37,8	Sperrkeil	Key	Rochet
14	348132	66.19.01		2	0,4x5x36	Blattfeder	Leaf spring	Ressort-lame
15	363041	35.31.58 +		1	F5/1R-2480	Kupplungsgehäuse komplett;	Clutch housing complete;	Boîtier complet;
-						Rechtsdrehsinn	right-hand rotation	rotation à droite
16	020672	63.12.01		1	DIN71412-AM8x1	Kegel-Schmiernippel	Lubrication fitting	Graisseur
-						-		
-						-		
-						-		
	304291	agraset 116		1	50 g	Spezialfett	Special grease	Lubrifiant spécial

Ablage-Nr. / File-No. / Réf.de classement: EL_POETT_363042

CAD-Ersatzteilliste-A3EL

PDM Status: Released - a.2