WALTERSCHEID

Gelenkwelle / PTO drive shaft / Transmission: W2200-230-K33M

Bestell-Nr. / Part No. / Référence: 358562

Zeichnungs-Nr. / Drawing No. / Réf. du plan: 10544

Datum / Date / Date: 13-12-12

Seite / Page / Page: 1 von / of / de: 1

für Kunde / for customer / pour client: Herculano

Kundenzeichnungs-Nr. / Customer drawing No. / Réf. du plan client: 20503083

Maschinenart / Machine / Machine: Maishecksler

Type / Type / Type: MEX V

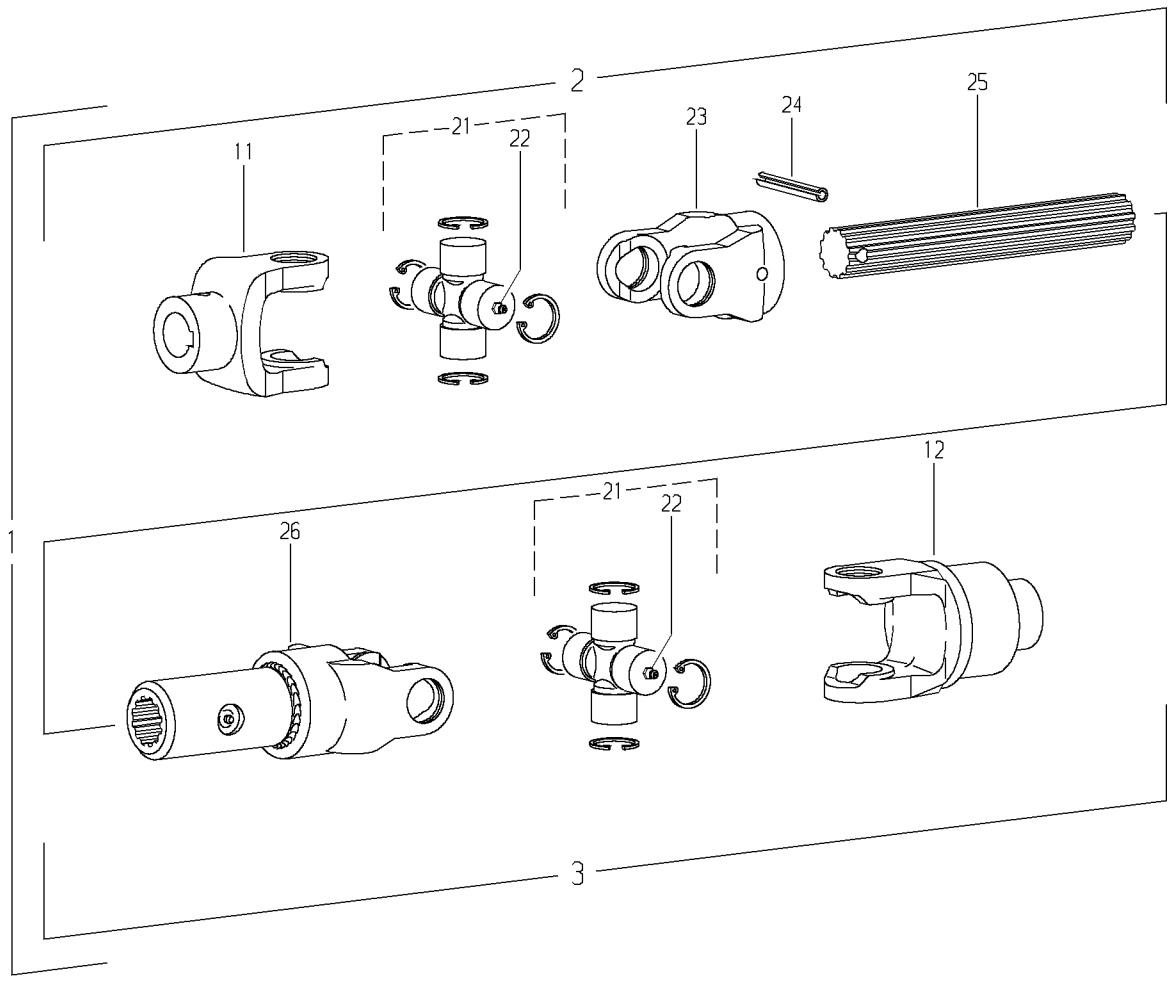

Pos.-Nr. Item Repère	GKN Walterscheid Bestell-Nr. Part No. Référence	GKN Walterscheid Zeichnungs-Nr. Drawing No. Réf. du Plan	Herculano Bestell-Nr. Part No. Référence	Stückzahl Quantity Quantité	Technische Angaben Technical data Données techniques	Benennung	Description	Désignation
1	358562	10544	20503083	1	W2200-230-K33M	Gelenkwelle	PTO drive shaft	Transmission
2				1	WH2200-200	Innere Gelenkwellenhälfte	Inner PTO drive shaft half	Demi-transmission intérieure
3				1	WH2200-158	Äußere Gelenkwellenhälfte	Outer PTO drive shaft half	Demi-transmission extérieure
-						-		
-						-		
-						-		
11	197135	20.30.164		1	NG2200-RD30H8 P8	Nabengabel komplett	Hub yoke complete	Mâchoire alésée complète
12	358551	55.611.03		1	K33M-2200-RD30H8 P8;	Sternratsche;	Radial pin clutch;	Limiteur à cames en étoile;
					M=550Nm	drehsinnunabhängig	independent of direction of rotation	indépendant du sens de rotation
-						-		
21	116402	20.00.141		2		Kreuzgarnitur komplett	Cross and bearing kit complete	Bloc croisillon complet
22	153207	63.11.04		2		Schlag-Schmiernippel	Drive-in type lubrication fitting	Graisseur à frapper
23	095884	20.32.100		1	RG2200-1 1/8(6)	Rillengabel	Inboard yoke	Mâchoire à gorge
25	020602			1	ISO8752-8x60	Spannstift	Spring-type straight pin	Goupille élastique
26	199951	67.30.356		1	1 1/8(6)V-160	Profilwelle	Profile shaft	Arbre profilé
27	358556	20.12.133		1	WELG2200-1 1/8(6)-158	Wellengabel	Welded shaft and yoke assembly	Mâchoire avec profil soudé

Ablage-Nr. / File-No. / Réf.de classement: EL_HERCU_358562

CAD-Ersatzteilliste-A3EL