WALTERSCHEID

Kupplung / Clutch / Limiteur: K61/1-2200-1 3/8"(6)STI; M=1400Nm

Bestell-Nr. / Part No. / Référence: 356609

Zeichnungs-Nr. / Drawing No. / Réf. du plan: 57.113.12

Datum / Date / Date: 12.06.96

für Kunde / for customer / pour client: Kuhn

Kundenzeichnungs-Nr. / Customer drawing No. / Réf. du plan client:

Maschinenart / Machine / Machine:

Type / Type / Type:

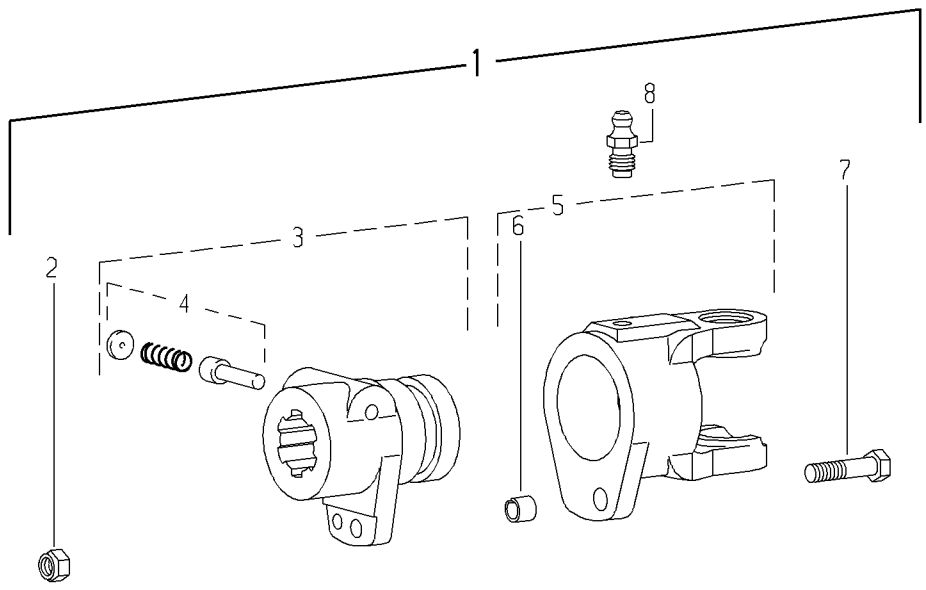

Pos.-Nr. / Item / Repère	Bestell-Nr. / Part No. / Référence	Zeichnungs-Nr. / Drawing No. / Réf. du Plan	Stückzahl / Quantity / Quantité	Technische Angaben / Technical data / Données techniques	Benennung	Description	Désignation	
1	356609	57.113.12	1	K61/1-2200-1 3/8"(6)STI; M=1400Nm	Scherbolzenkupplung; drehsinnunabhängig	Shear bolt clutch; independent of direction of rotation	Limiteur à boulon de rupture; indépendant du sens de rotation	
2	020575	60.51.01	1	DIN985-M8	Sechskantmutter, selbstsichernd	Self-locking hexagon nut	Ecrou hexagonal, indesserrable	
3	317815	57.17.09	1	K61/1-1 3/8"(6)STI	Nabe komplett	Quick-disconnect hub complete	Moyeu a verrouillage rapide complet	
4	339107	agraset 101	1		Schiebestift kpl.	Quick-disconnect pin cpl.	Poussoir de verrouillage rapide cpl.	
5	333285	20.67.02	1	KG-K61/1-2200	Kupplungsgabel	Clutch yoke	Machoire pour limiteur	
6	010995	61.05.11	1	DIN7346-10x10	Spannstift	Spring type straight pin	Goupille élastique	
7	702287	60.04.42	1	DIN931-M8x40-8.8	Sechskantschraube	Hexagon screw	Boulon hexagonal	
8	304123	60.05.100	1	AM10	Kegel-Schmiernippel, Sonderausführung	Lubrication fitting, special design	Graisseur, construction speciale	

Ablage-Nr. / File-No. / Réf.de classement: EL_KUHN__356609