WALTERSCHEID

Kupplung / Clutch / Limiteur: K90/4-2500-1 3/4"(6)KF; M=1500Nm

Bestell-Nr. / Part No. / Référence: **342376**

Zeichnungs-Nr. / Drawing No. / Réf. du plan: 56.102.09

Datum / Date / Date: 22.11.1999

für Kunde / for customer / pour client: Frandent

Kundenzeichnungs-Nr. / Customer drawing No. / Réf. du plan client:

Maschinenart / Machine / Machine:

Type / Type / Type:

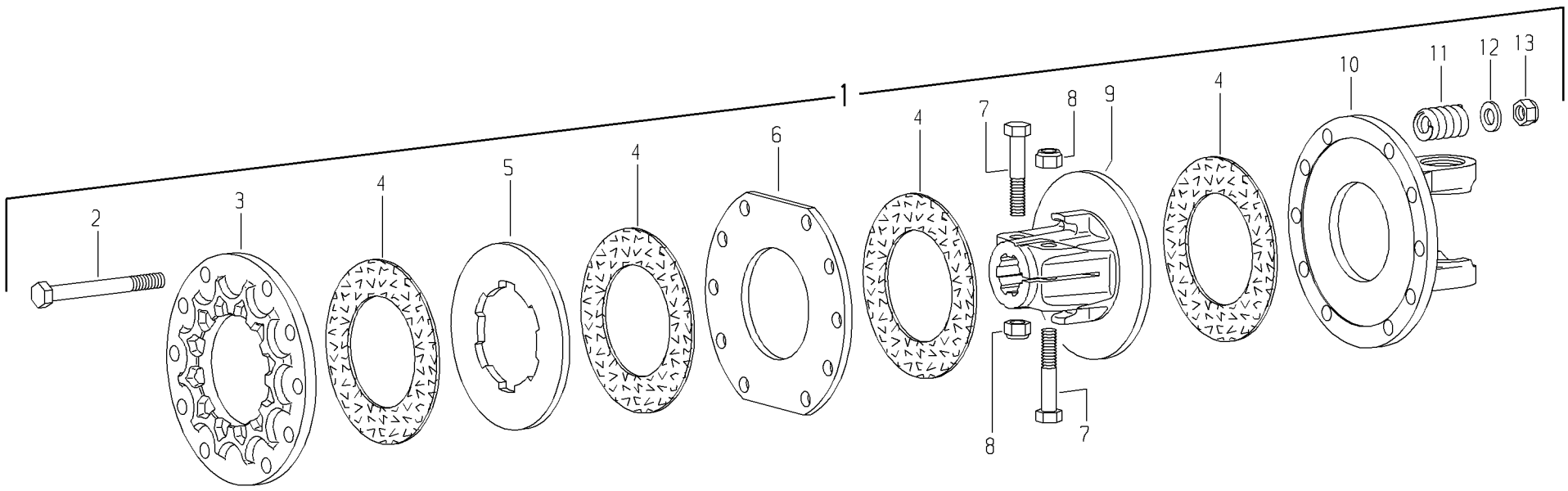

Pos.-Nr. / Item / Repère	Bestell-Nr. / Part No. / Référence	Zeichnungs-Nr. / Drawing No. / Réf. du Plan	Stückzahl / Quantity / Quantité	Technische Angaben / Technical data / Données techniques	Benennung	Description	Désignation	
1	342376	56.102.09	1	K90/4-2500-1 3/4"(6)KF; M=1500Nm	Reibkupplung; drehsinnunabhängig	Friction clutch; independent of direction of rotation	Limiteur à friction; indépendant du sens de rotation	
2	165949	60.06.51	8	M12x1,25x115	Sechskantschraube	Hexagon bolt	Boulon hexagonal	
3	337464	56.92.00	1		Druckscheibe	Thrust plate	Disque de pression	
4	168556	56.73.08	4	91x150x3	Reibscheibe	Friction disc	Disque de friction	
5	335442	56.94.00	1	151,5x80,5/90,5x7	Mitnahmescheibe	Drive plate	Disque d'entraînement	
6	335603	56.93.00	1	189x91x7	Mitnahmescheibe	Drive plate	Disque d'entraînement	
7	020467	60.06.08	2	DIN931-M12x65	Sechskantschraube	Hexagon bolt	Boulon hexagonal	
8	010490	60.53.03	2	DIN985-M12	Sechskantmutter; selbstsichernd	Self-locking hexagon nut	Ecrou hexagonal, indesserrable	
9	328444	56.91.04	1	K90/4-1 3/4"(6)KF	Nabe	Hub	Moyeu	
10	335605	36.73.01 +	1	KG-K90-2500	Kupplungsgabel	Clutch yoke	Mâchoire pour limiteur	
11	330592	66.01.53	8		Druckfeder	Compression spring	Ressort de compression	
12	020093	60.75.01	8	DIN125-A13	Scheibe	Washer	Rondelle	
13	099850	60.53.07	8	DIN985-M12x1,25	Sechskantmutter; selbstsichernd	Self-locking hexagon nut	Ecrou hexagonal, indesserrable	