WALTERSCHEID

Kupplung / Clutch / Limiteur: KB61/20-2300-1 3/8" (6)STI;M=1600Nm

Bestell-Nr. / Part No. / Référence: 335848

Zeichnungs-Nr. / Drawing No. / Réf. du plan: 57.134.18

Datum / Date / Date: 23.11.2004

Seite / Page / Page: 1 von / of / de: 1

für Kunde / for customer / pour client: John Deere

Kundenzeichnungs-Nr. / Customer drawing No. / Réf. du plan client: DC44092

Maschinenart / Machine / Machine:

Type / Type / Type:

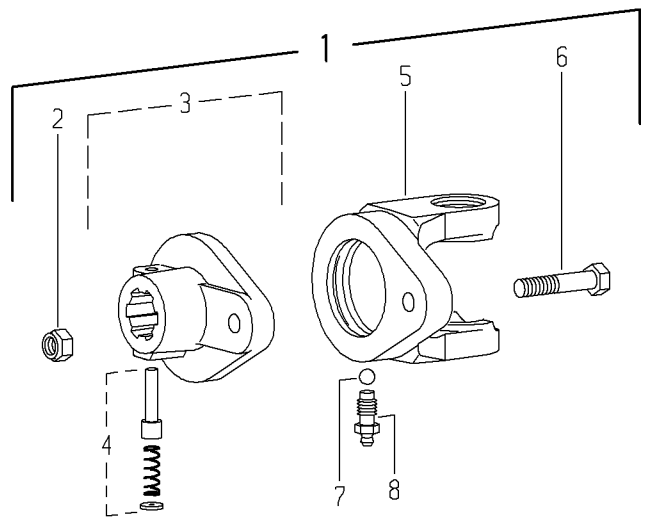

Pos.-Nr. Item Repère	GKN Walterscheid Bestell-Nr. Part No. Référence	GKN Walterscheid Zeichnungs-Nr. Drawing No. Réf. du Plan	John Deere Bestell-Nr. Part No. Référence	Stückzahl Quantity Quantité	Technische Angaben Technical data Données techniques	Benennung	Description	Désignation
1	335848	57.134.18	DC44092	1	KB61/20-2300-1 3/8" (6)STI M=1600Nm	Scherbolzenkupplung; drehsinnunabhängig Scherradius 48 mm	Shear bolt clutch; independent of direction of rotation Shearing radius 48 mm	Limiteur à boulon de rupture; indépendant du sens de rotation Rayon de cisaillement 48 mm
2	020575	60.51.01	14M7166	1	DIN985-M8	Sechskantmutter, selbstsichernd	Self-locking hexagon nut	Ecrou hexagonal, indesserrable
3	335849	57.27.18	DC44093	1	KB61/20-1 3/8" (6)STI	Nabe komplett	Quick-disconnect hub complete	Moyeu à verrouillage rapide complet
4	339107	agraset 101	DC27148	1		Schiebestift kpl.	Quick-disconnect pin cpl.	Poussoir de verrouillage rapide cpl.
5	334842	21.68.00 +	CC27097	1	KG-KB61/20-2400	Kupplungsgabel	Clutch yoke	Mâchoire pour limiteur
6	020441	60.04.06	19M7269	1	DIN931-M8x50-8.8	Sechskantschraube	Hexagon bolt	Boulon hexagonal
7	099601	64.01.12	CC27098	24	DIN5401-5/16"-III	Kugel	Ball	Bille
8	304123	60.05.100	CC27099	1	AM10	Kegel-Schmiernippel, Sonderausführung	Lubrication fitting, special design	Graisseur, construction spéciale

Ablage-Nr. / File-No. / Réf.de classement: EL_DEERE_335848

CAD-Ersatzteilliste-A3EL