WALTERSCHEID

Kupplung / Clutch / Limiteur: K65/2-2400-1 3/8" (6) ZV

Bestell-Nr. / Part No. / Référence: **327843**

Zeichnungs-Nr. / Drawing No. / Réf. du plan: 55.104.09

Datum / Date / Date: 28.06.95

für Kunde / for customer / pour client: John Deere

Kundenzeichnungs-Nr. / Customer drawing No. / Réf. du plan client:

Maschinenart / Machine / Machine:

Type / Type / Type:

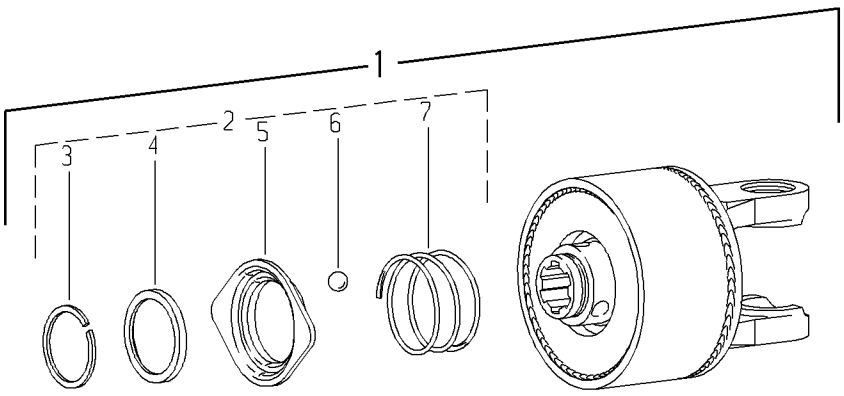

Pos.-Nr. / Item / Repère	Bestell-Nr. / Part No. / Référence	Zeichnungs-Nr. / Drawing No. / Réf. du Plan	Stückzahl / Quantity / Quantité	Technische Angaben / Technical data / Données techniques	Benennung	Description	Désignation	
1	327843	55.104.09	1	K65/2-2400-1 3/8" (6) ZV	Elastikkupplung; drehsinnunabhängig	Elastic clutch; independent of direction of rotation	Limiteur elastique; independant du sens de rotation	
2	341953	agraset 108	1	1 3/8"	Ziehverschluß komplett	Quick-disconnect lock ball type cpl.	Verrouillage rapide à billes cpl.	
3	020628	62.07.00	1	DIN5417-SP42	Sprengring	Snap ring	Circlip	
4	045791	16.20.14	1		Winkelring	Back-up ring	Bague d'arrêt	
5	045790	65.03.05	1		Sperrhülse	Lock collar	Verrou	
6	020692	64.01.02	3	DIN5401-1/2"V	Kugel	Ball	Bille	
7	045793	66.01.46	1		Druckfeder	Compression spring	Ressort de compression	

Ablage-Nr. / File-No. / Réf.de classement: EL_DEERE_327843