WALTERSCHEID

Gelenk / Joint / Joint	DG2300	Bestell-Nr. / Part No. / Référence	326305	Zeichnungs-Nr. / Drawing No. / Réf. du plan	SK5752
Datum / Date / Date	28.05.96				

für Kunde / for customer / pour client	Moi	Kundenzeichnungs-Nr. / Customer drawing No. / Réf. du plan client		Maschinenart / Machine / Machine		Type / Type / Type	

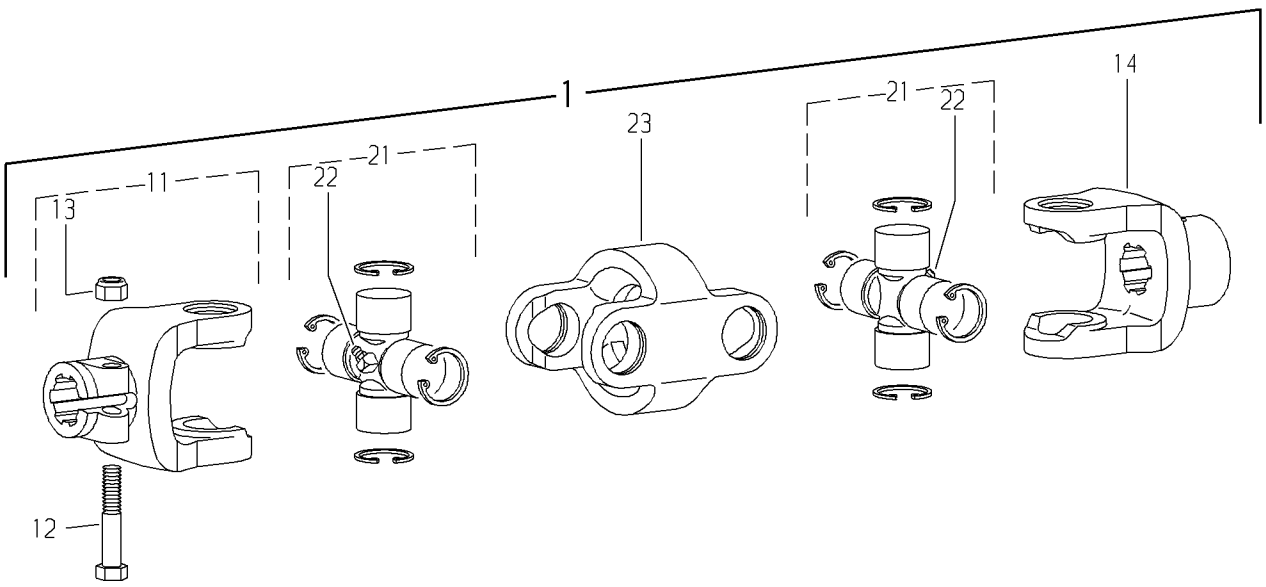

Pos.-Nr. / Item / Repère	Bestell-Nr. / Part No. / Référence	Zeichnungs-Nr. / Drawing No. / Réf. du Plan	Stückzahl / Quantity / Quantité	Technische Angaben / Technical data / Données techniques	Benennung	Description	Désignation
1	326305	SK5752	1	DG2300	Doppelgelenk	Double joint	Joint double
11	332693	21.29.116	1	AGKF2300-1 3/8" (6)	Aufsteckgabel mit Klemmschraube	Clamp yoke complete	Mâchoire à serrage complète
12	020467	60.06.08	1	DIN931-M12x65	Sechskantschraube	Hexagon bolt	Boulon hexagonal
13	010490	60.53.03	1	DIN985-M12	Sechskantmutter, selbstsichernd	Self-locking hexagon nut	Ecrou hexagonal, indesserrable
14	325848	+21.70.104	1	NG2300-1 3/8" (6)	Nabengabel	Hub yoke	Mâchoire alésée
21	044444	21.00.00	2		Kreuzgarnitur komplett	Cross and bearing kit complete	Bloc croisillon complet
22	084099	63.27.00	2	BM8x1	Kegel-Schmiernippel	Lubrication fitting	Graisseur
23	041351	21.26.00	1	DOPG2300-75	Doppelgabel	Double yoke	Mâchoire double