WALTERSCHEID

Gelenkwelle PTO drive shaft Transmission	W2400-220	Bestell-Nr. Part No. Référence	194570	Zeichnungs-Nr. Drawing No. Réf. du plan	13714	Datum Date Date	10.06.94

für Kunde for customer pour client	Kemper	Kundenzeichnungs-Nr. Customer drawing No. Réf. du plan client	67 248	Maschinenart Machine Machine		Type Type Type	C 4500 Claas Jaguar CL 8

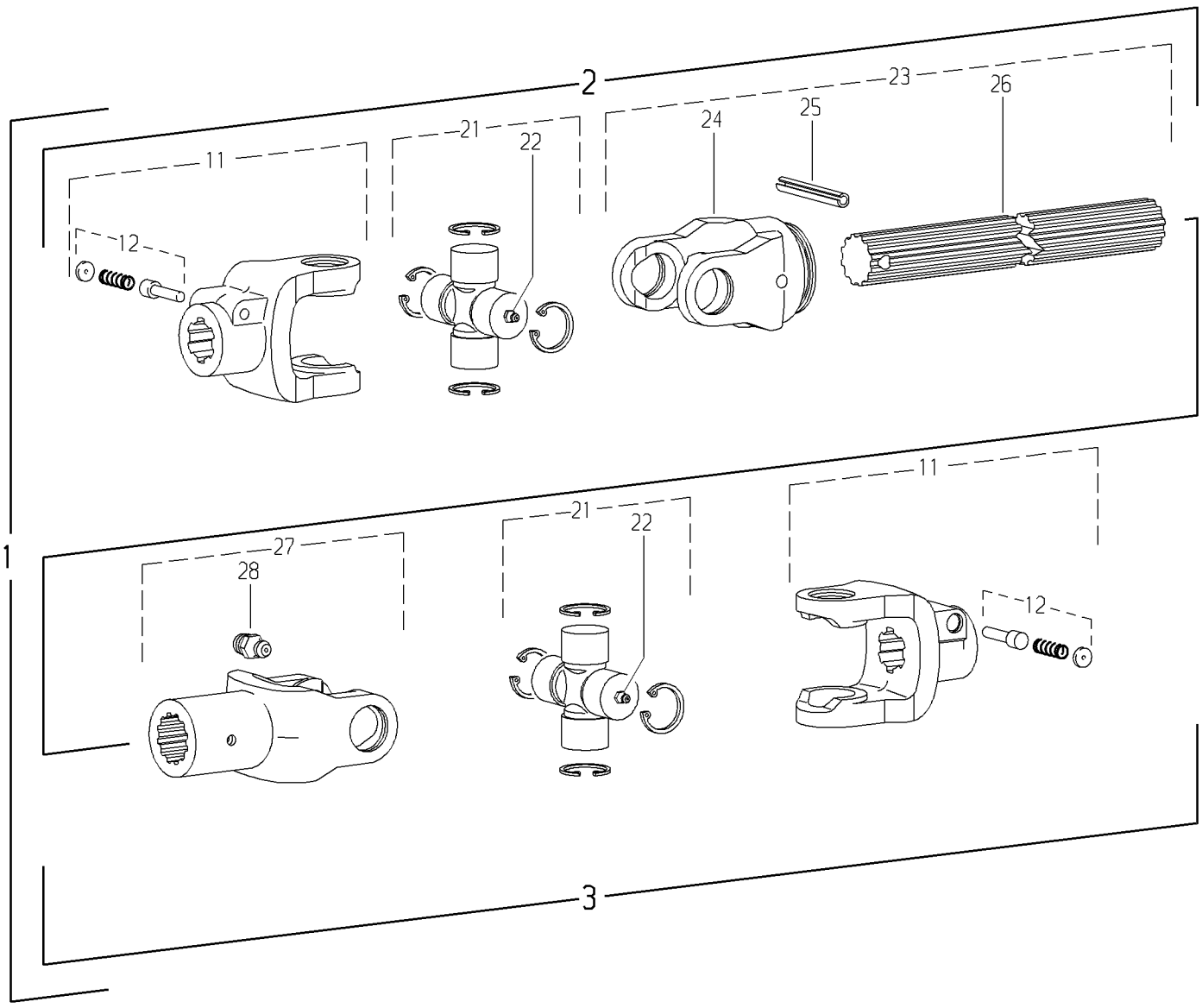

Pos.-Nr. Item Repère	Bestell-Nr. Part No. Référence	Zeichnungs-Nr. Drawing No. Réf. du Plan	Stückzahl Quantity Quantité	Technische Angaben Technical data Données techniques	Benennung	Description	Désignation	
1	194570	13714	1	W2400-220	Gelenkwelle	PTO drive shaft	Transmission	
2	103582		1	WH2400-191	Innere Gelenkwellenhälfte	Inner PTO drive shaft half	Demi-transmission interieure	
3	103583		1	G2400	Gelenk	Single joint	Joint simple	
11	103581	+35.79.101	2	AG2400-1 3/8" (21)	Aufsteckgabel mit Schiebestift	Quick-disconnect yoke	Machoire a verouillage rapide	
12	339107	agraset 101	2		Schiebestift kpl.	Quick-disconnect pin cpl.	Poussoir de verrouillage rapide cpl.	
/								
21	188105	35.00.111	2		Kreuzgarnitur komplett	Cross and bearing kit complete	Bloc croisillon complet	
22	020671	63.11.01	2	DIN71412-AM6	Kegel-Schmiernippel	Lubrication fitting	Graisseur	
23	199954	35.70.106	1	WELG2400-40x36(20)H-191	Wellengabel komplett	Shaft and yoke assembly	Machoire avec profile complete	
24	192364	+35.70.103	1	RG2400-40x36(20)	Rillengabel	Inboard yoke	Machoire a gorge	
25	020613	61.05.05	1	DIN1481-10x60	Spannstift	Spring type straight pin	Goupille elastique	
26	103682	67.76.02	1	40x36(20)H-150	Profilwelle	Profile shaft	Arbre profile	
27	103802	35.24.140	1	NG2400-40x36(20)	Nabengabel komplett	Hub yoke complete	Machoire alesee complete	
28	020672	63.12.01	1	DIN71412-AM8x1	Kegel-Schmiernippel	Lubrication fitting	Graisseur	