WALTERSCHEID

Gelenk / Joint / Joint	DG2300	Bestell-Nr. / Part No. / Référence	194506	Zeichnungs-Nr. / Drawing No. / Réf. du plan	SK6131	Datum / Date / Date	23.05.2002

für Kunde / for customer / pour client	Claas Saulgau	Kundenzeichnungs-Nr. / Customer drawing No. / Réf. du plan client	985 209.1	Maschinenart / Machine / Machine	Häcksler PU - 3/3,8m	Type / Type / Type	MG 6 - RU 450

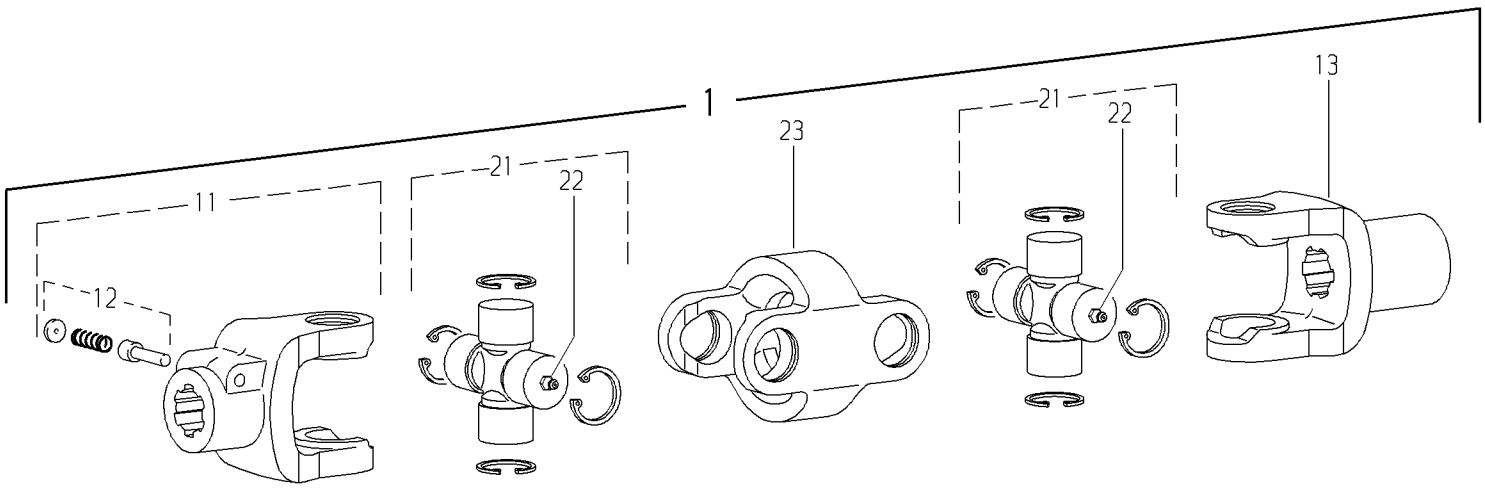

Pos.-Nr. / Item / Repère	Bestell-Nr. / Part No. / Référence	Zeichnungs-Nr. / Drawing No. / Réf. du Plan	Stückzahl / Quantity / Quantité	Technische Angaben / Technical data / Données techniques	Benennung	Description	Désignation	
1	194506	SK6131	1	DG2300	Doppelgelenk	Double joint	Joint double	
11	041341	21.19.00	1	AG2300-1 3/8" (21)	Aufsteckgabel mit Schiebestift	Quick-disconnect yoke	Mâchoire à verrouillage rapide	
12	339107	agraset 101	1		Schiebestift kpl.	Quick-disconnect pin cpl.	Poussoir de verrouillage rapide cpl.	
13	106246	21.25.110+	1	NG2300-1 3/8" (21)	Nabengabel	Hub yoke	Mâchoire alésée	
21	122077	21.00.131	2	2300 "P"	Kreuzgarnitur komplett	Cross and bearing kit complete	Bloc croisillon complet	
22	043427	63.11.02	2	AM6	Kegel-Schmiernippel	Lubrication fitting	Graisseur	
23	041351	21.26.00	1	DOPG2300-75	Doppelgabel	Double yoke	Mâchoire double	