WALTERSCHEID

Freilauf / Overrunning clutch / Roue libre: EF5/1L-1 3/4"(6)-TK120/10,5(3)

Bestell-Nr. / Part No. / Référence: **194430**

Zeichnungs-Nr. / Drawing No. / Réf. du plan: 56.219.40

Datum / Date / Date: 18.04.95

für Kunde / for customer / pour client: New Holland Belgium

Kundenzeichnungs-Nr. / Customer drawing No. / Réf. du plan client: B8401 1945

Maschinenart / Machine / Machine:

Type / Type / Type:

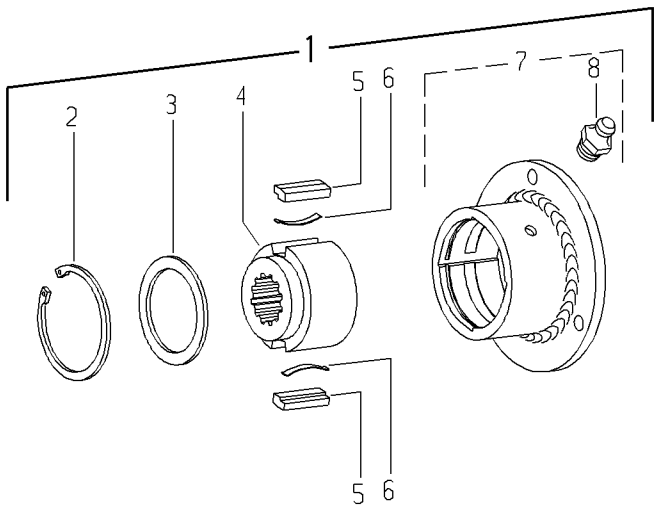

Pos.-Nr. Item Repère	Bestell-Nr. Part No. Référence	Zeichnungs-Nr. Drawing No. Réf. du Plan	Stückzahl Quantity Quantité	Technische Angaben Technical data Données techniques	Benennung	Description	Désignation	
1	194430	56.219.40	1	EF5/1L-1 3/4"(20)- TK120/10,5(3)	Sperrkeilfreilauf; Linksdrehsinn	Key-type overrunning clutch; left-hand rotation	Roue libre a rochets; rotation a gauche	
2	702100	62.14.01	1	72x2,5	Sicherungsring	Retaining ring	Jonc	
3	104727		1	DIN988-56x72x1,8	Paßscheibe	Shim ring	Rondelle d'ajustage	
4	107128	56.19.215	1	F5/1-1 3/4"(20)	Nabe	Hub	Moyeu	
5	348133	16.50.35	2	13x7x37,8	Sperrkeil	Key	Rochet	
6	348132	66.19.01	2	0,4x5x36	Blattfeder	Leaf spring	Ressort-Lame	
7	102445	56.20.121	1	EF5/1L-TK120/10,5(6)	Kupplungsgehäuse komplett; Linksdrehsinn	Clutch housing complete; left-hand rotation	Boitier complet; rotation a gauche	
8	020672	63.12.01	1	DIN71412-AM8x1	Kegel-Schmiernippel	Lubrication fitting	Graisseur	

Ablage-Nr. / File-No. / Réf.de classement: EL_FNH_B_194430