WALTERSCHEID

Freilauf
Overrunning clutch
Roue libre

F5/1L-2100-ø30

Bestell-Nr. / Part No. / Référence: **192752**

Zeichnungs-Nr. / Drawing No. / Réf. du plan: 56.256.40

Datum / Date / Date: 20.04.2009

Seite / Page / Page 1 von / of / de 1

für Kunde / for customer / pour client: Grimme

Kundenzeichnungs-Nr. / Customer drawing No. / Réf. du plan client:

Maschinenart / Machine / Machine:

Type / Type / Type:

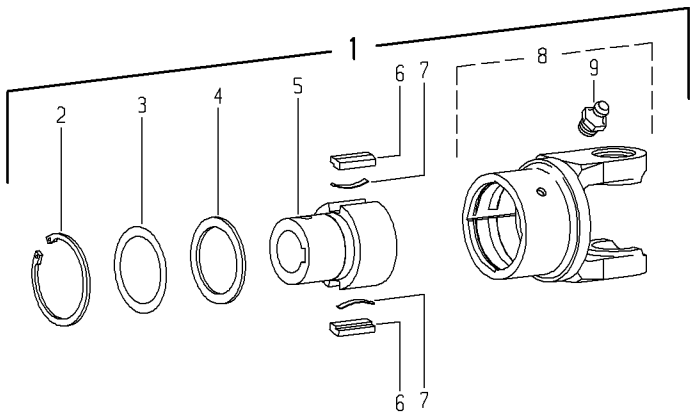

Pos.-Nr. / Item / Repère	GKN Walterscheid Bestell-Nr. / Part No. / Référence	GKN Walterscheid Zeichnungs-Nr. / Drawing No. / Réf. du Plan	Grimme Bestell-Nr. / Part No. / Référence	Stückzahl / Quantity / Quantité	Technische Angaben / Technical data / Données techniques	Benennung	Description	Désignation
1	192752	56.256.40		1	F5/1L-2100-ø30	Sperrkeilfreilauf; Linksdrehsinn	Key-type overrunning clutch; left-hand rotation	Roue libre à rochets; rotation à gauche
2	702100	62.14.01		1	72x2,5	Sicherungsring	Retaining ring	Jonc
3	116141	agraset 150		1		Paßscheiben-Satz	Shim kit	Jeu de rondelles de calage
4	304235	16.20.67		1	DIN988-S56x72	Stützscheibe	Supporting ring	Rondelle pour bague de frein
5	168706	56.19.161		1	F5/1-ø30	Nabe	Hub	Moyeu
6	348133	16.50.35		2	13x7x37,8	Sperrkeil	Key	Rochet
7	348132	66.19.01		2	0,4x5x36	Blattfeder	Leaf spring	Ressort-Lame
8	365744	55.10.39		1	F5/1L-2100	Kupplungsgehäuse komplett; Linksdrehsinn	Clutch housing complete; left-hand rotation	Boîtier complet; rotation à gauche
9	020672	63.12.01		1	DIN71412-AM8x1	Kegel-Schmiernippel	Lubrication fitting	Graisseur
	304291	agraset 116		1	50 g	Spezialfett	Special grease	Lubrifiant spécial

Ablage-Nr. / File-No. / Réf.de classement: EL_GRIMM_192752

CAD-Ersatzteilliste-A3EL