WALTERSCHEID

Kupplung / Clutch / Limiteur: PFK96/4R-1 3/4"(6)V-TK203/12,5(3); M=1200Nm-II

Bestell-Nr. / Part No. / Référence: **191326**

Zeichnungs-Nr. / Drawing No. / Réf. du plan: 58.101.53

Datum / Date / Date: 02.09.93

für Kunde / for customer / pour client: Fortschritt Erntemaschinen

Kundenzeichnungs-Nr. / Customer drawing No. / Réf. du plan client: 0342 5274

Maschinenart / Machine / Machine:

Type / Type / Type:

4530A-A17/0:003A4

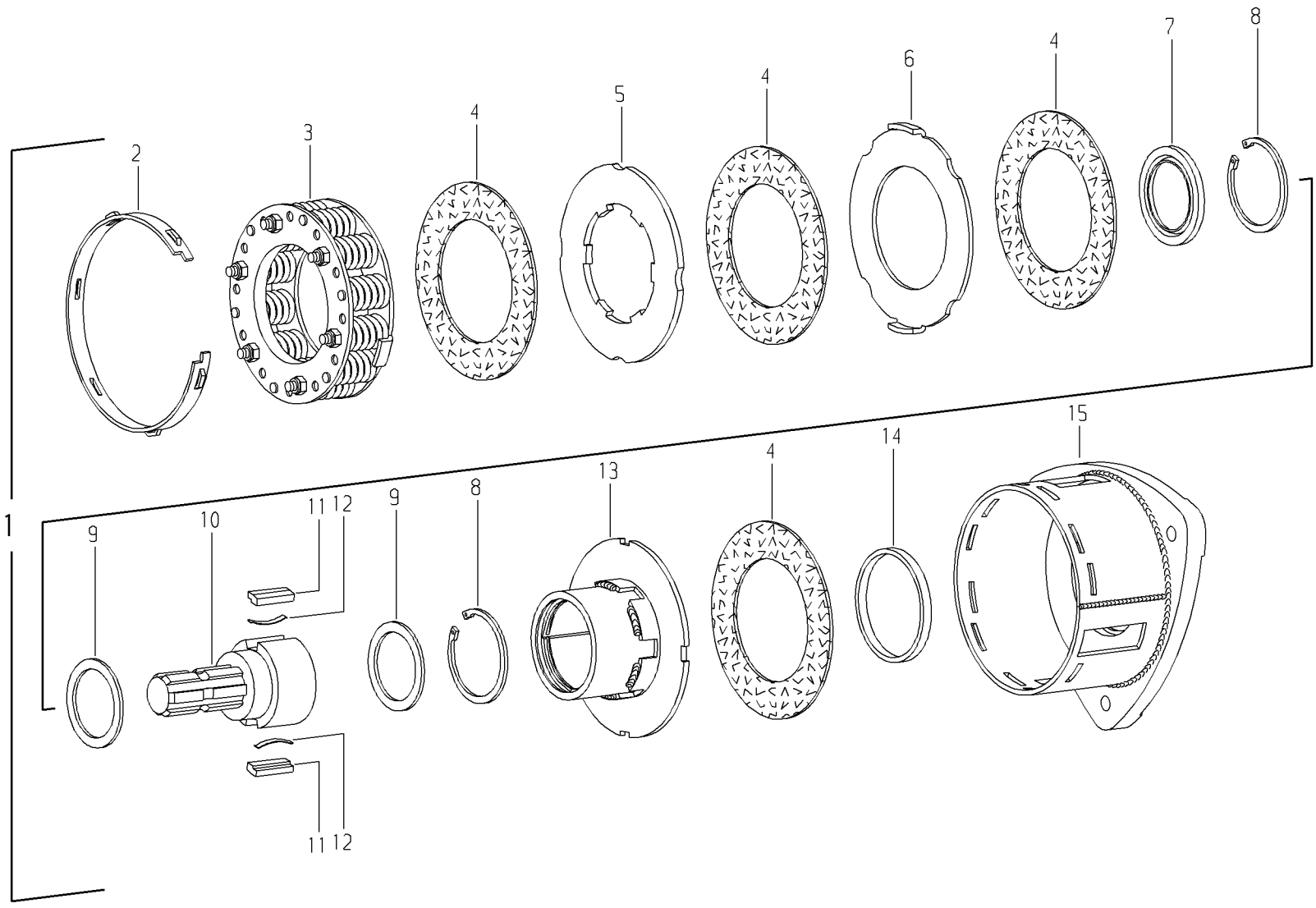

Pos.-Nr. Item Repère	Bestell-Nr. Part No. Référence	Zeichnungs-Nr. Drawing No. Réf. du Plan	Stückzahl Quantity Quantité	Technische Angaben Technical data Données techniques	Benennung	Description	Désignation
1	191326	58.101.53	1	PFK96/4R-1 3/4"(6)V-TK203/12,5(3);M=1200Nm-II	Reib-Freilaufkupplung; Rechtsdrehsinn	Friction and overrunning clutch; right-hand rotation	Limiteur a friction et roue libre; rotation a droite
2	367720	56.36.00	1	170x15	Einstellring	Setting ring	Bague de reglage
3	377675	56.35.01	1	K96-60/120	Federpaket, montiert	Spring pack assembly	Bloc-ressort complet
4	177009	56.73.12	4	100x160x3	Reibscheibe	Friction disk	Disque de friction
5	367725	56.34.02	1	160,5x88,5/97x6	Mitnahmescheibe	Drive plate	Disque d'entrainement
6	367726	56.34.03	1	161,5x100x4	Mitnahmescheibe	Drive plate	Disque d'entrainemen
7	169197	68.18.02	1	80x55,3x6	Dichtring	Sealing ring	Joint
8	702100	62.14.01	2	72x2,5	Sicherungsring	Retaining ring	Jonc
9	304235	16.20.67	2	DIN988-S 56x72	Stützscheibe	Supporting ring	Rondelle pour bague de frein
10	175097	56.19.170	1	PFK96/4-1 3/4"(6)V	Nabe	Hub	Moyeu
11	331737	16.50.25	2	13x7x49,5	Sperrkeil	Key	Rochet
12	332185	66.19.00	2	0,6x5x48	Blattfeder	Leaf spring	Ressort-lame
13	169198	58.60.40	1	FK96/4R	Mitnehmer; Rechtsdrehsinn	Clutch housing with welded drive plate; right-hand rotation	Boitier avec disque d'entrainement soude; rotation a droite
14	367718	16.52.06	1	84,4x92,4x8	Laufring	Ring	Bague
15	161367	56.39.05	1	PK96/4-TK203/12,5(3)	Kupplungsgehäuse	Clutch housing	Boitier