WALTERSCHEID

Gelenkwelle / PTO drive shaft / Transmission: KB61/20-2300-1 3/8"(6)KF; M=1860Nm

Bestell-Nr. / Part No. / Référence: 189829

Zeichnungs-Nr. / Drawing No. / Réf. du plan: 57.236.18

Datum / Date / Date: 13-05-17

Seite / Page / Page: 1 von / of / de: 1

für Kunde / for customer / pour client: Kuhn

Kundenzeichnungs-Nr. / Customer drawing No. / Réf. du plan client: -

Maschinenart / Machine / Machine: -

Type / Type / Type: -

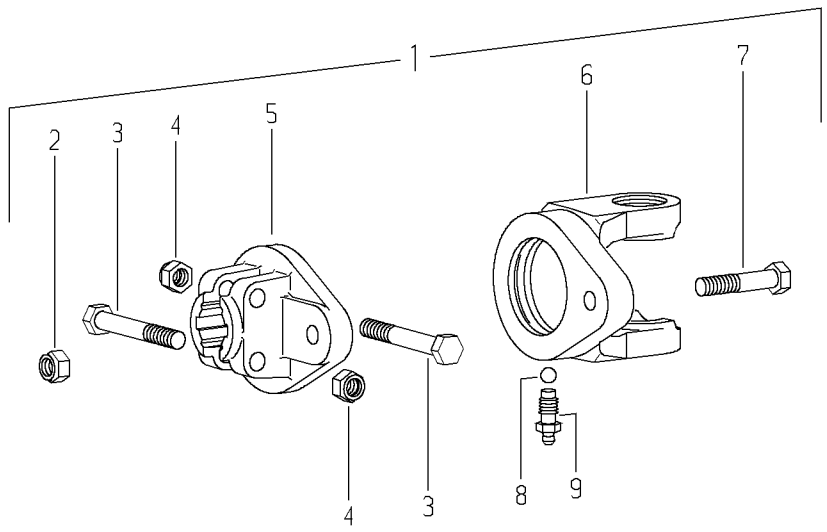

Pos.-Nr. / Item / Repère	GKN Walterscheid Bestell-Nr. / Part No. / Référence	GKN Walterscheid Zeichnungs-Nr. / Drawing No. / Réf. du Plan	Kuhn Bestell-Nr. / Part No. / Référence	Stückzahl / Quantity / Quantité	Technische Angaben / Technical data / Données techniques	Benennung	Description	Désignation
1	189829	57.236.18		1	KB61/20-2300-1 3/6"(6)KF;	Scherbolzenkupplung;	Shear bolt clutch;	Limiteur à boulon de rupture;
					M=1860Nm	Scherradius 56 mm	Shearing radius 56 mm	Rayon de cisaillement 56 mm
						drehsinnunabhängig	independent of direction of rotation	indépendant du sens de rotation
-						-		
-						-		
-						-		
2	020575	60.51.01		1	DIN985-M8	Sechskantmutter, selbstsichernd	Self-locking hexagon nut	Ecrou hexagonal, indesserrable
3	020467	60.06.08		2	DIN931-M12x65	Sechskantschraube	Hexagon bolt	Boulon hexagonal
4	010490	60.53.03		2	DIN985-M12	Sechskantmutter, selbstsichernd	Self-locking hexagon nut	Ecrou hexagonal, indesserrable
5	170027	57.26.66		1	KB61/20-1 3/6"(6)KF	Nabe	Hub	Moyeu
6	325125	21.68.06 +		1	KG-KB61/20-2300	Kupplungsgabel	Clutch yoke	Mâchoire pour limiteur
7	020441	60.04.06		1	DIN933-M8x50-8.8	Sechskantschraube	Hexagon bolt	Boulon hexagonal
8	099601	64.01.12		24	DIN5401-5/16"-III	Kugel	Ball	Bille
9	137955	60.05.103		1	AM10	Kegel-Schmiernippel, Sonderausführung	Lubrication fitting, special design	Graisseur, construction spéciale

Ablage-Nr. / File-No. / Réf.de classement: EL_KUHN__189829

CAD-Ersatzteilliste-A3EL

PDM Status: Released - a.2