WALTERSCHEID

Kupplung / Clutch / Limiteur: KB61/20-2500-1 3/8"(6)STI; M=3600Nm

Bestell-Nr. / Part No. / Référence: **186772**

Zeichnungs-Nr. / Drawing No. / Réf. du plan: 57.218.18

Datum / Date / Date: 14.07.94

für Kunde / for customer / pour client: Maschio

Kundenzeichnungs-Nr. / Customer drawing No. / Réf. du plan client:

Maschinenart / Machine / Machine:

Type / Type / Type:

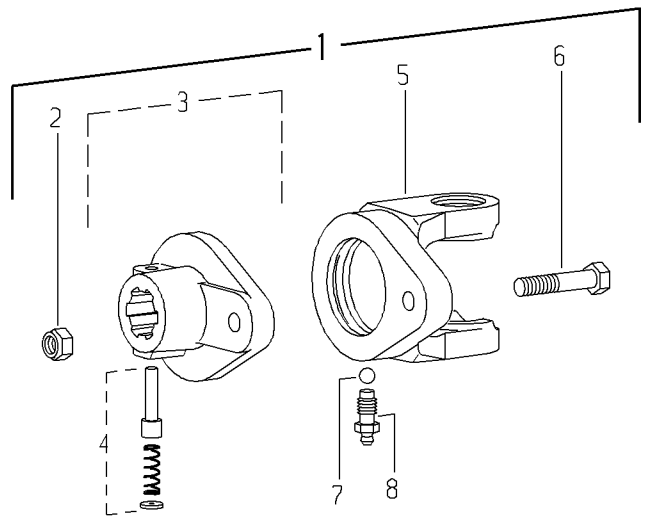

Scherradius = 48mm

Pos.-Nr. Item Repère	Bestell-Nr. Part No. Référence	Zeichnungs-Nr. Drawing No. Réf. du Plan	Stückzahl Quantity Quantité	Technische Angaben Technical data Données techniques	Benennung	Description	Désignation
1	186772	57.218.18	1	KB61/20-2500-1 3/8"(6)STI M=3600Nm	Scherbolzenkupplung; drehsinnunabhängig	Shear bolt clutch; independent of direction of rotation	Limiteur a boulon de rupture; independant du sens de rotation
2	010490	60.53.03	1	DIN985-M12	Sechskantmutter, selbstsichernd	Self-locking hexagon nut	Ecrou hexagonal, indesserrable
3	186323	57.27.76	1	KB61/20-1 3/8"(6)STI	Nabe komplett	Quick-disconnect hub complete	Moyeu a verrouillage rapide complet
4	339107	agraset 101	1		Schiebestift kpl.	Quick-disconnect pin cpl.	Poussoir de verrouillage rapide cpl.
5	181110	+36.68.09	1	KG-KB61/20-2500	Kupplungsgabel	Clutch yoke	Machoire pour limiteur
6	020466	60.06.07	1	DIN931-M12x60-8.8	Sechskantschraube	Hexagon bolt	Boulon hexagonal
7	099601	64.01.12	24	DIN5401-5/16"-III	Kugel	Ball	Bille
8	304123	60.05.100	1	AM10	Kegel-Schmiernippel, Sonderausführung	Lubrication fitting, special design	Graisseur, construction speciale

Ablage-Nr. / File-No. / Réf.de classement: EL_MASCI_186772