WALTERSCHEID

Freilauf / Overrunning clutch / Roue libre: F5/1R-2400-1 3/8" (6)

Bestell-Nr. / Part No. / Référence: 186306

Zeichnungs-Nr. / Drawing No. / Réf. du plan: 56.203.40

Datum / Date / Date: 01.09.2005

Seite / Page / Page 1 von / of / de 1

für Kunde / for customer / pour client: Claas Saulgau

Kundenzeichnungs-Nr. / Customer drawing No. / Réf. du plan client: 0940 329.0

Maschinenart / Machine / Machine:

Type / Type / Type:

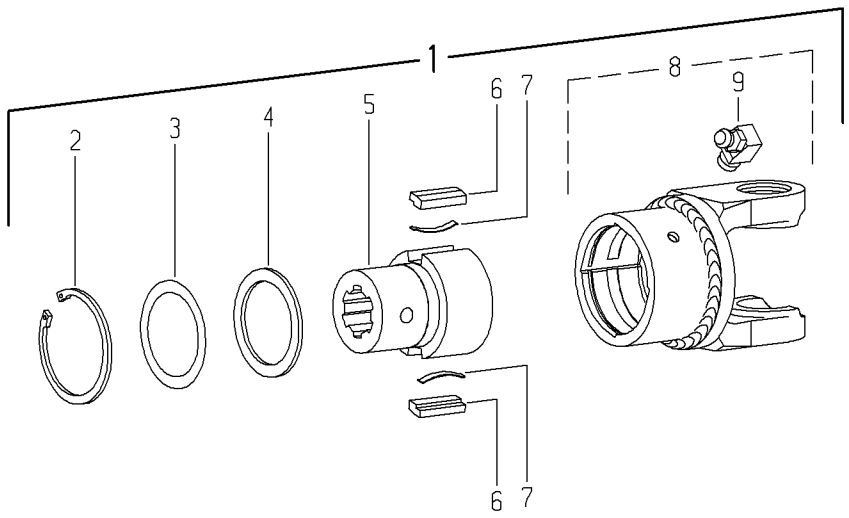

Pos.-Nr. Item Repère	GKN Walterscheid Bestell-Nr. Part No. Référence	GKN Walterscheid Zeichnungs-Nr. Drawing No. Réf. du Plan	Claas Bestell-Nr. Part No. Référence	Stückzahl Quantity Quantité	Technische Angaben Technical data Données techniques	Benennung	Description	Désignation
1	186306	56.203.40	0940 329.0	1	F5/1R-2400-1 3/8" (6)	Sperrkeilfreilauf; Rechtsdrehsinn	Key-type overrunning clutch; right-hand rotation	Roue libre à rochets; rotation à droite
2	702100	62.14.01		1	72x2,5	Sicherungsring	Retaining ring	Jonc
3	116141	agraset 150		1		Paßscheiben-Satz	Shim kit	Jeu de rondelles de calage
4	304235	16.20.67		1	DIN988-S56x72	Stützscheibe	Supporting ring	Rondelle pour bague de frein
5	186308	56.19.191		1	F5/1-1 3/8" (6)	Nabe	Hub	Moyeu
6	348133	16.50.35		2	13x7x37,8	Sperrkeil	Key	Rochet
7	348132	66.19.01		2	0,4x5x36	Blattfeder	Leaf spring	Ressort-lame
8	186307	35.31.141+		1	F5/1R-2400	Kupplungsgehäuse komplett; Rechtsdrehsinn	Clutch housing complete; right-hand rotation	Boîtier complet; rotation à droite
9	136880	63.27.01		1	BM8x1	Kegel-Schmiernippel	Lubrication fitting	Graisseur
	304291	agraset 116		1	50 g	Spezialfett	Special grease	Lubrifiant spécial