WALTERSCHEID

Freilauf / Overrunning clutch / Roue libre: JF5/12R-2400-1bGA-1400

Bestell-Nr. / Part No. / Référence: **178011**

Zeichnungs-Nr. / Drawing No. / Réf. du plan: 56.108.42

Datum / Date / Date: 22.05.97

für Kunde / for customer / pour client: Gallignani

Kundenzeichnungs-Nr. / Customer drawing No. / Réf. du plan client:

Maschinenart / Machine / Machine:

Type / Type / Type:

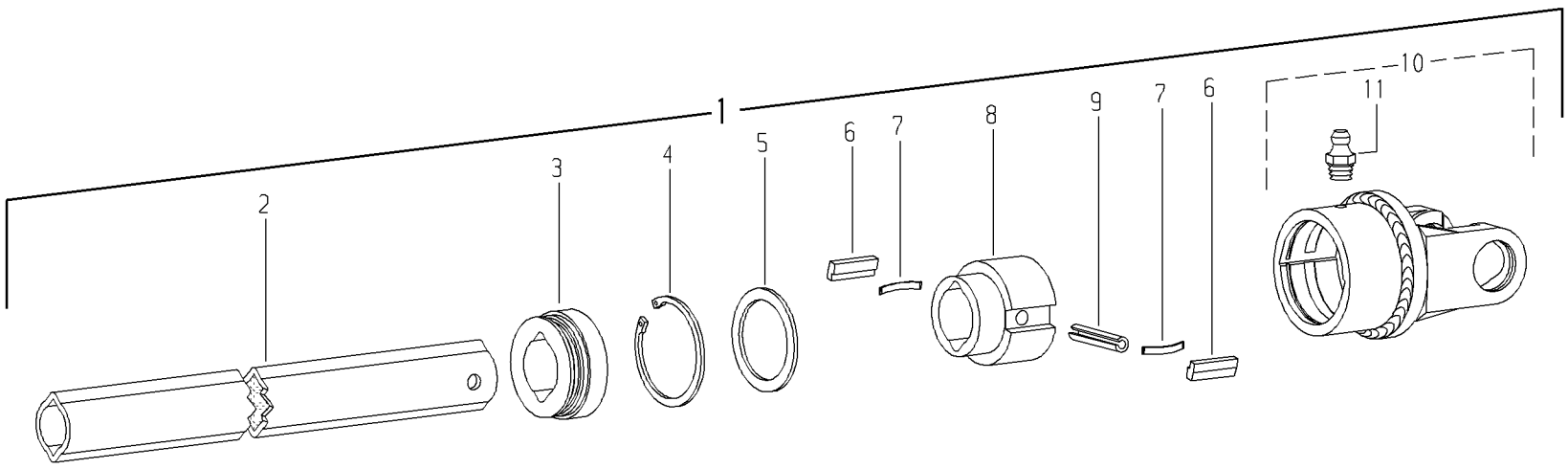

Pos.-Nr. / Item / Repère	Bestell-Nr. / Part No. / Référence	Zeichnungs-Nr. / Drawing No. / Réf. du Plan	Stückzahl / Quantity / Quantité	Technische Angaben / Technical data / Données techniques	Benennung	Description	Désignation	
1	178011	56.108.42	1	JF5/12R-2400-1bGA-1400	Sperrkeilfreilauf; Rechtsdrehsinn	Key-type overrunning clutch; right-hand rotation	Roue libre à rochets; rotation à droite	
2	081427	75.25.95	1	1bGA-1400	Profilrohr	Profile tube	Tube profile	
3	044481	16.50.107	1	SC25-1b	SC-Lagerring	Bearing groove ring SC	Bague a gorge SC	
4	702100	62.14.01	1	72x2,5	Sicherungsring	Retaining ring	Jonc	
5	304235	16.20.67	1	DIN988-S56x72	Stützscheibe	Supporting ring	Rondelle pour bague de frein	
6	348133	16.50.35	2	13x7x37,8	Sperrkeil	Key	Rochet	
7	348132	66.19.01	2	0,4x5x36	Blattfeder	Leaf spring	Ressort-Lame	
8	364232	56.19.120	1	JF5/1-1b	Nabe	Hub	Moyeu	
9	020612	61.05.02	1	DIN1481-10x55	Spannstift	Spring type straight pin	Goupille elastique	
10	364234	+35.31.127	1	F5/12R-2400	Kupplungsgehäuse komplett; Rechtsdrehsinn	Clutch housing complete; right-hand rotation	Boitier complet; rotation a droite	
11	020672	63.12.01	1	DIN71412-AM8x1	Kegel-Schmiernippel	Lubrication fitting	Graisseur	