WALTERSCHEID

Freilauf / Overrunning clutch / Roue libre: F5/2R-2500-1 3/8" (6)KB

Bestell-Nr. / Part No. / Référence: 175067

Zeichnungs-Nr. / Drawing No. / Réf. du plan: 56.131.41

Datum / Date / Date: 01.10.2003

Seite / Page / Page: 1 von / of / de 1

für Kunde / for customer / pour client: Linddana

Kundenzeichnungs-Nr. / Customer drawing No. / Réf. du plan client:

Maschinenart / Machine / Machine:

Type / Type / Type:

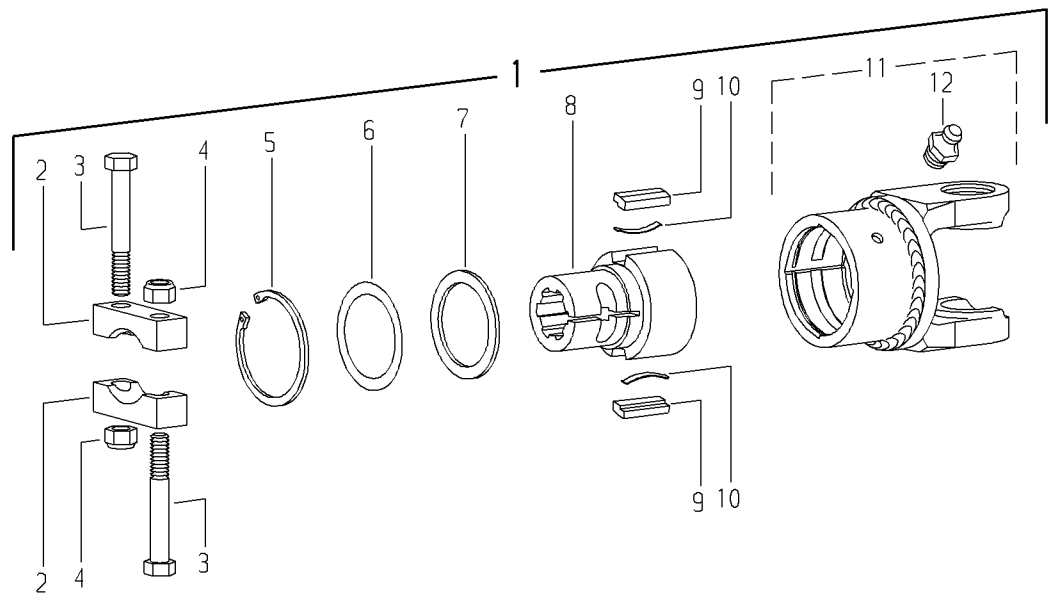

Pos.-Nr. / Item / Repère	GKN Walterscheid Bestell-Nr. / Part No. / Référence	GKN Walterscheid Zeichnungs-Nr. / Drawing No. / Réf. du Plan	Linddana Bestell-Nr. / Part No. / Référence	Stückzahl / Quantity / Quantité	Technische Angaben / Technical data / Données techniques	Benennung	Description	Désignation
1	175067	56.131.41		1	F5/2R-2500-1 3/8" (6)ZV	Sperrkeilfreilauf; Rechtsdrehsinn	Key-type overrunning clutch; right-hand rotation	Roue libre à rochets; rotation à droite
2	332178	16.20.51		2	70x25x20	Brücke	Bridge	Pontet
3	020471	60.06.11		2	DIN931-M12x85	Sechskantschraube	Hexagon bolt	Boulon hexagonal
4	010490	60.53.03		2	DIN985-M12	Sechskantmutter, selbstsichernd	Self-locking hexagon nut	Ecrou hexagonal, indesserrable
5	702100	62.14.01		1	72x2,5	Sicherungsring	Retaining ring	Jonc
6	116141	agraset 150		1		Paßscheiben-Satz	Shim kit	Jeu de rondelles de calage
7	304235	16.20.67		1	DIN988-S 56x72	Stützscheibe	Supporting ring	Rondelle pour bague de frein
8	178131	56.19.52		1	F5/2-1 3/8" (6)KB	Nabe	Hub	Moyeu
9	377190	16.50.43		2	13x7x61,5	Sperrkeil	Key	Rochet
10	332185	66.19.00		2	0,6x5x48	Blattfeder	Leaf spring	Ressort-lame
11	168043	36.31.35 +		1	F5/2R-2500	Kupplungsgehäuse komplett; Rechtsdrehsinn	Clutch housing complete; right-hand rotation	Boîtier complet; rotation à droite
12	020672	63.12.01		1	DIN71412-AM8x1	Kegel-Schmiernippel	Lubrication fitting	Graisseur
	304291	agraset 116		1	50 g	Spezialfett	Special grease	Lubrifiant spécial