WALTERSCHEID

Freilauf / Overrunning clutch / Roue libre: JF5/1R-2400-1bGA-1100

Bestell-Nr. / Part No. / Référence: 173601

Zeichnungs-Nr. / Drawing No. / Réf. du plan: 56.134.40

Datum / Date / Date: 27.11.2001

für Kunde / for customer / pour client: Claas Woippy

Kundenzeichnungs-Nr. / Customer drawing No. / Réf. du plan client:

Maschinenart / Machine / Machine:

Type / Type / Type:

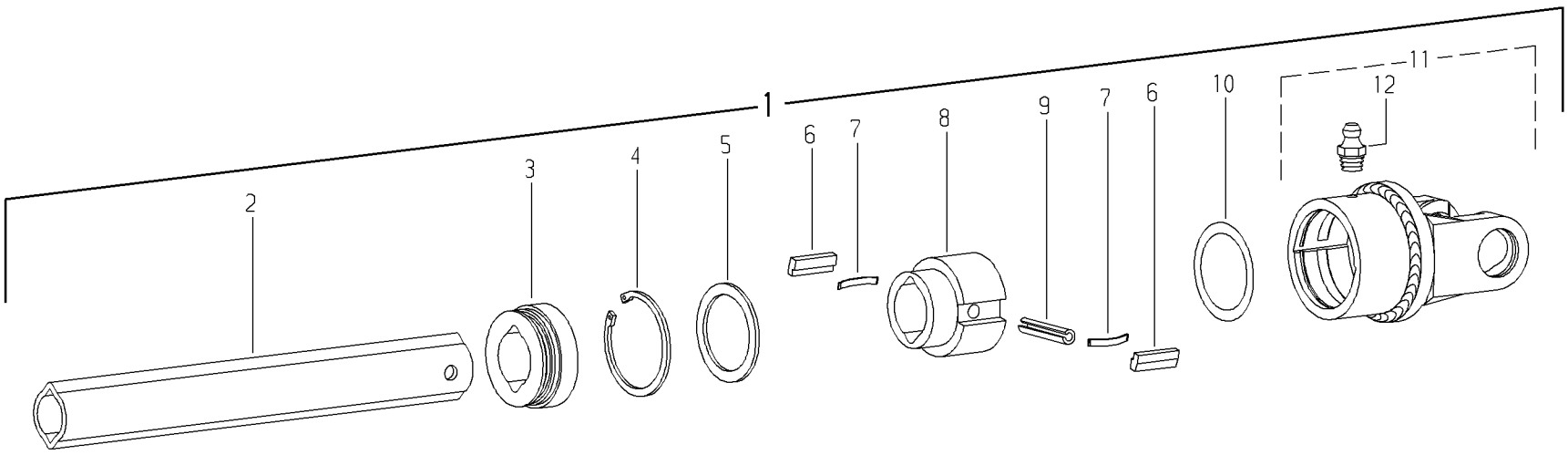

Pos.-Nr. / Item / Repère	Bestell-Nr. / Part No. / Référence	Zeichnungs-Nr. / Drawing No. / Réf. du Plan	Stückzahl / Quantity / Quantité	Technische Angaben / Technical data / Données techniques	Benennung	Description	Désignation	
1	173601	56.134.40	1	JF5/1R-2400-1bGA-1100	Sperrkeilfreilauf; Rechtsdrehsinn	Key-type overrunning clutch; right-hand rotation	Roue libre à rochets; rotation à droite	
2	321247	75.25.95	1	1bGA-1100	Profilrohr	Profile tube	Tube profilé	
3	044481	16.50.107	1	SC25-1b	SC-Lagerring	Bearing groove ring SC	Bague à gorge SC	
4	702100	62.14.01	1	72x2,5	Sicherungsring	Retaining ring	Jonc	
5	304235	16.20.67	1	DIN988-S56x72	Stützscheibe	Supporting ring	Rondelle pour bague de frein	
6	348133	16.50.35	2	13x7x37,8	Sperrkeil	Key	Rochet	
7	348132	66.19.01	2	0,4x5x36	Blattfeder	Leaf spring	Ressort-Lame	
8	364232	56.19.120	1	JF5/1-1b	Nabe	Hub	Moyeu	
9	020612	61.05.02	1	ISO8752-10x55	Spannstift	Spring-type straight pin	Goupille élastique	
10	116141	agraset 150	1		Paßscheiben-Satz	Shim kit	Jeu de rondelles de calage	
11	348136	35.31.27 +	1	F5/12R-2400	Kupplungsgehäuse komplett; Rechtsdrehsinn	Clutch housing complete; right-hand rotation	Boîtier complet; rotation à droite	
12	020672	63.12.01	1	DIN71412-AM8x1	Kegel-Schmiernippel	Lubrication fitting	Graisseur	

Ablage-Nr. / File-No. / Réf.de classement: EL_CLA_W_173601

CAD-Ersatzteilliste-A3EL