WALTERSCHEID

Freilauf / Overrunning clutch / Roue libre: F5/1L-2400-1 3/4" (6) AS

Bestell-Nr. / Part No. / Référence: 172749

Zeichnungs-Nr. / Drawing No. / Réf. du plan: 56.193.40

Datum / Date / Date: 02.10.2008

Seite / Page / Page 1 von / of / de 1

für Kunde / for customer / pour client: Claas Saulgau

Kundenzeichnungs-Nr. / Customer drawing No. / Réf. du plan client: 0933 568.0

Maschinenart / Machine / Machine:

Type / Type / Type:

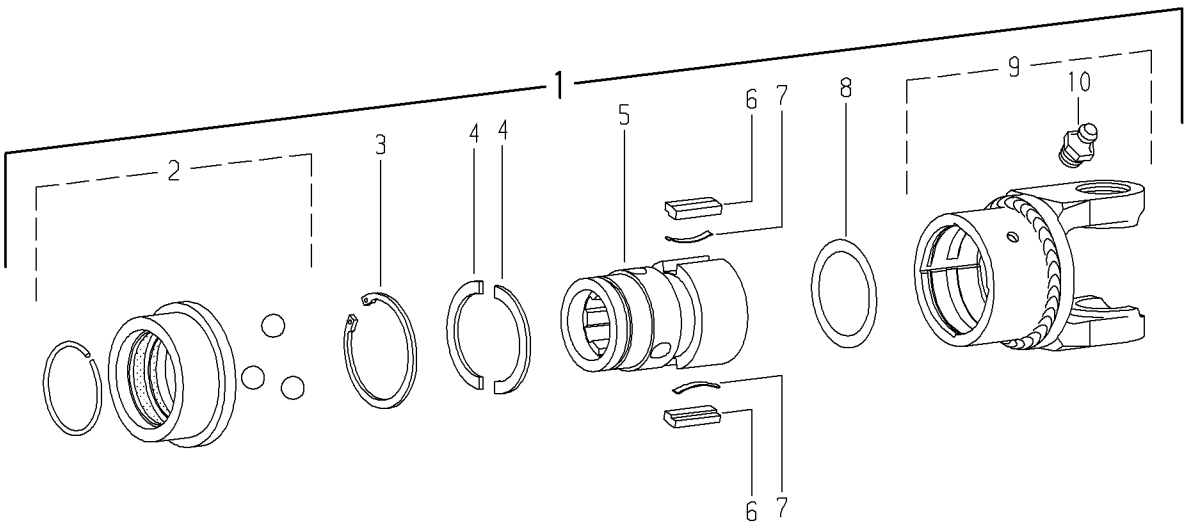

Pos.-Nr. Item Repère	GKN Walterscheid Bestell-Nr. Part No. Référence	GKN Walterscheid Zeichnungs-Nr. Drawing No. Réf. du Plan	Claas Bestell-Nr. Part No. Référence	Stückzahl Quantity Quantité	Technische Angaben Technical data Données techniques	Benennung	Description	Désignation
1	172749	56.193.40	0933 568.0	1	F5/1L-2400-1 3/4" (6) AS	Sperrkeilfreilauf; Linksdrehsinn	Key-type overrunning clutch; left-hand rotation	Roue libre à rochets; rotation à gauche
2	364916	agraset 119	0933 573.0	1	1 3/4"	AS-Verschluß komplett; Größe C	AS-lock complete; size C	Verrouillage AS complet; type C
3	702100	62.14.01	0235 186.0	1	72x2,5	Sicherungsring	Retaining ring	Jonc
4	367796	16.20.170	0933 952.0	2		Stützscheibenhälfte	Supporting ring half	Demi-rondelle pour bague de frein
5	365360	56.19.17	0933 574.0	1	F5/1-1 3/4" (6) AS	Nabe	Hub	Moyeu
6	348133	16.50.35	0814 228.0	2	13x7x37,8	Sperrkeil	Key	Rochet
7	348132	66.19.01	0814 229.0	2	0,4x5x36	Blattfeder	Leaf spring	Ressort-lame
8	116141	agraset 150	0138 562.0	1		Paßscheiben-Satz	Shim kit	Jeu de rondelles de calage
9	365418	35.31.54 +	0935 306.0	1	F5/1L-2400	Kupplungsgehäuse komplett; Linksdrehsinn	Clutch housing complete; left-hand rotation	Boîtier complet; rotation à gauche
10	020672	63.12.01	0179 838.0	1	DIN71412-AM8x1	Kegel-Schmiernippel	Lubrication fitting	Graisseur
	304291	agraset 116		1	50 g	Spezialfett	Special grease	Lubrifiant spécial

Ablage-Nr. / File-No. / Réf.de classement: EL_CLA_S_172749

CAD-Ersatzteilliste-A3EL