WALTERSCHEID

Gelenkwelle / PTO drive shaft / Transmission: F5/1L-2400-1 3/8" (6)KB

Bestell-Nr. / Part No. / Référence: 172706

Zeichnungs-Nr. / Drawing No. / Réf. du plan: 56.189.40

Datum / Date / Date: 11-10-25

Seite / Page / Page: 1 von / of / de 1

für Kunde / for customer / pour client: Claas/Saulgau

Kundenzeichnungs-Nr. / Customer drawing No. / Réf. du plan client: -

Maschinenart / Machine / Machine: -

Type / Type / Type: -

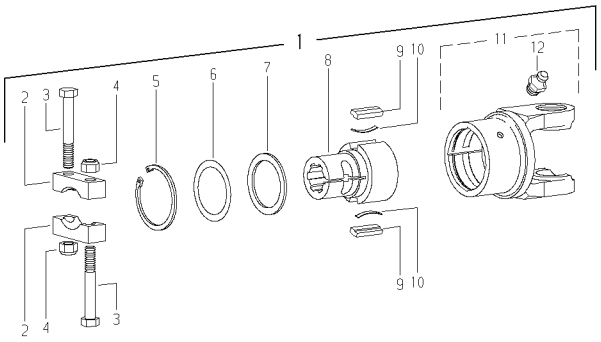

Pos.-Nr. / Item / Repère	GKN Walterscheid Bestell-Nr. / Part No. / Référence	GKN Walterscheid Zeichnungs-Nr. / Drawing No. / Réf. du Plan	Claas Bestell-Nr. / Part No. / Référence	Stückzahl / Quantity / Quantité	Technische Angaben / Technical data / Données techniques	Benennung	Description	Désignation
1	172706	56.189.40	?	1	F5/1L-2300-1 3/8" (6)KB	Sperrkeilfreilauf;	Key-type overrunning clutch;	Roue libre à rochets;
-						Linksdrehsinn	left-hand rotation	rotation à gauche
-						-		
-						-		
-						-		
2	332178	16.20.51	?	2	70x25x20	Brücke	Bridge	Pontet
3	020471	60.06.11	?	2	DIN931-M12x85	Sechskantschraube	Hexagon bolt	Boulon hexagonal
4	010490	60.53.03	0238 234.0	2	DIN985-M12	Sechskantmutter, selbstsichernd	Self-locking hexagon nut	Ecrou hexagonal, indesserrable
5	702100	62.14.01	0235 186.0	1	72x2,5	Sicherungsring	Retaining ring	Jonc
6	116141	agroset 150	0138 562.0	1		Paßscheiben-Satz	Shim kit	Jeu de rondelles de calage
7	304235	16.20.67	0234 433.0	1	DIN988-S 56x72	Stützscheibe	Supporting ring	Rondelle pour bague de frein
8	352547	56.19.14	?	1	F5/1-1 3/8" (6)KB	Nabe	Hub	Moyeu
9	348133	16.50.35	0814 228.0	2	13x7x37,8	Sperrkeil	Key	Rochet
10	348132	66.19.01	0814 229.0	2	0,4x5x36	Blattfeder	Leaf spring	Ressort-lame
11	365418	35.31.54 +	0935 306.0	1	F5/1L-2400	Kupplungsgehäuse komplett;	Clutch housing complete;	Boîtier complet;
-						Linksdrehsinn	Left-hand rotation	rotation à gauche
12	020672	63.12.01	0179 838.0	1	DIN71412-AM8x1	Kegel-Schmiernippel	Lubrication fitting	Graisseur
-						-		
-						-		
-						-		
	304291	agroset 116		1	50 g	Spezialfett	Special grease	Lubrifiant spécial

Ablage-Nr. / File-No. / Réf.de classement: EL_CLA_S_172706

CAD-Ersatzteilliste-A3EL