WALTERSCHEID

Freilauf
Overrunning clutch
Roue libre: F5/2R-2600-1 3/4" (20)KB

Bestell-Nr. / Part No. / Référence: **172699**

Zeichnungs-Nr. / Drawing No. / Réf. du plan: 56.129.41

Datum / Date / Date: 19.10.94

für Kunde / for customer / pour client: Pöttinger

Kundenzeichnungs-Nr. / Customer drawing No. / Réf. du plan client:

Maschinenart / Machine / Machine:

Type / Type / Type:

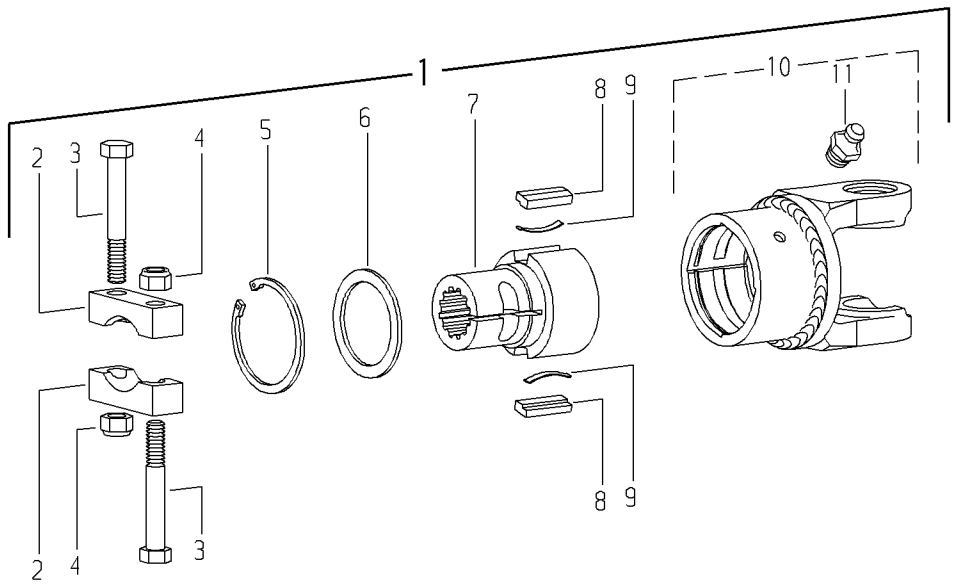

Pos.-Nr. Item Repère	Bestell-Nr. Part No. Référence	Zeichnungs-Nr. Drawing No. Réf. du Plan	Stückzahl Quantity Quantité	Technische Angaben Technical data Données techniques	Benennung	Description	Désignation	
1	172699	56.129.41	1	F5/2R-2600-1 3/4" (20)KB	Sperrkeilfreilauf; Rechtsdrehsinn	Key-type overrunning clutch; right-hand rotation	Roue libre a rochets; rotation a droite	
2	186397	16.20.99	2	85x25x24	Brücke	Bridge	Pontet	
3	304065	60.09.11	2	DIN931-M16x110	Sechskantschraube	Hexagon bolt	Boulon hexagonal	
4	304011	60.57.02	2	DIN985-M16	Sechskantmutter, selbstsichernd	Self-locking hexagon nut	Ecrou hexagonal, indesserable	
5	702100	62.14.01	1	72x2,5	Sicherungsring	Retaining ring	Jonc	
6	353203	16.20.160	1	S59,8x72	Stützscheibe	Supporting ring	Rondelle pour bague de frein	
7	168053	56.19.32	1	F5/2-1 3/4" (20)KB	Nabe	Hub	Moyeu	
8	377190	16.50.43	2	13x7x61.5	Sperrkeil	Key	Rochet	
9	332185	66.19.00	2	0,6x5x48	Blattfeder	Leaf spring	Ressort-Lame	
10	383913	+26.31.26	1	F5/2R-2600	Kupplungsgehäuse komplett; Rechtsdrehsinn	Clutch housing complete; right-hand rotation	Boitier complet; rotation a droite	
11	020672	63.12.01	1	DIN71412-AM8x1	Kegel-Schmiernippel	Lubrication fitting	Graisseur	