WALTERSCHEID

Gelenkwelle PTO drive shaft Transmission	P800-PG30V-960	Bestell-Nr. Part No. Référence	159120	Zeichnungs-Nr. Drawing No. Réf. du plan	20649	Datum Date Date	13-12-11	Seite Page Page	1 von 1

für Kunde for customer pour client	Eschlböck	Kundenzeichnungs-Nr. Customer drawing No. Réf. du plan client	-	Maschinenart Machine Machine	Holzhacker	Type Type Type	Biber 83 u.92

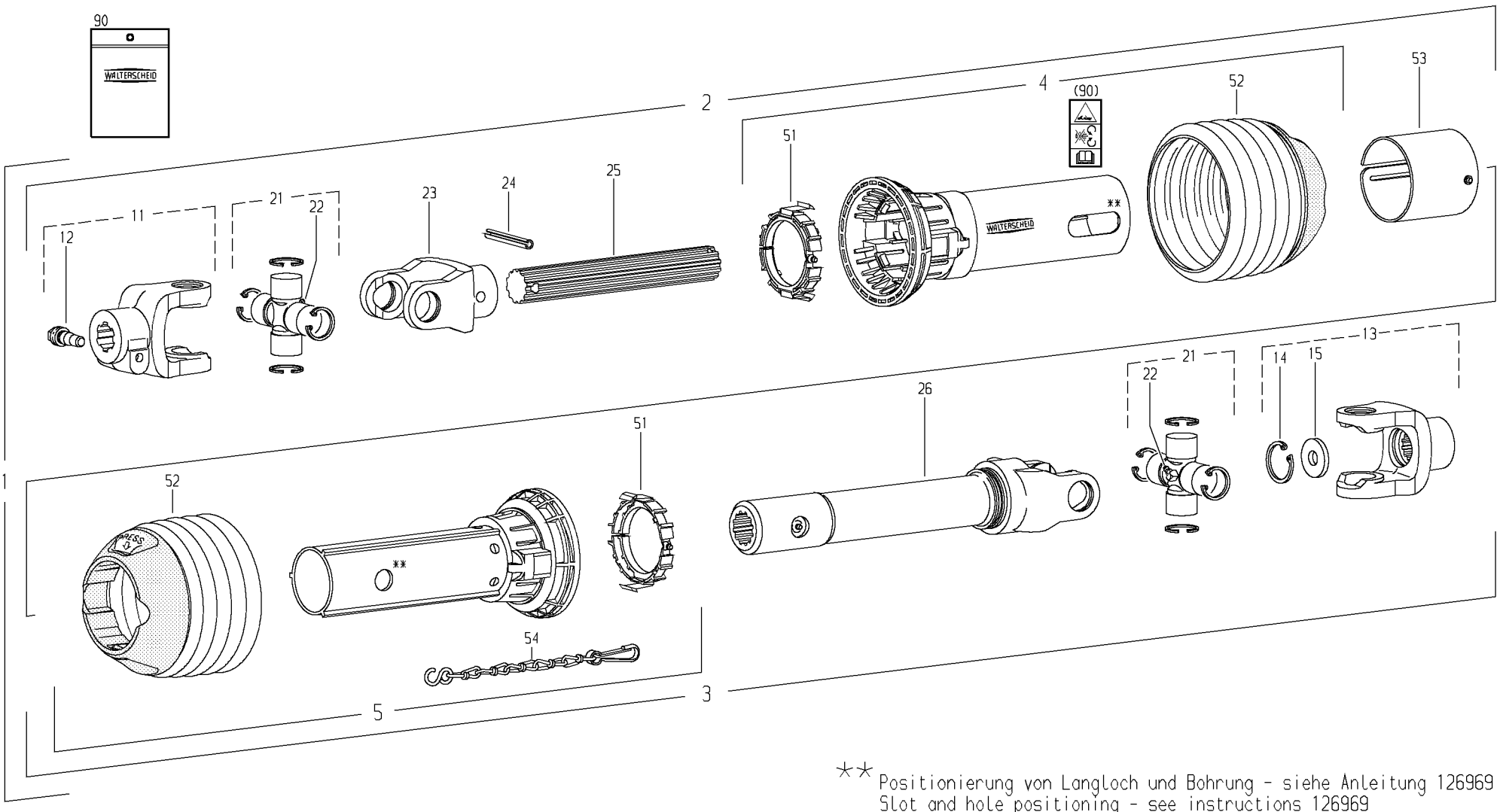

** Positionierung von Langloch und Bohrung - siehe Anleitung 126969
Slot and hole positioning - see instructions 126969
Positionnement du trou oblong et du trou - voir notice 126969

Pos.-Nr. Item Repère	GKN Walterscheid Bestell-Nr. Part No. Référence	Zeichnungs-Nr. Drawing No. Réf. du PLan	Eschlböck Bestell-Nr. Part No. Référence	Stückzahl Quantity Quantité	Technische Angaben Technical data Données techniques	Benennung	Description	Désignation
1	159120	20649		1	P800-PG30V-960	Gelenkwelle mit Schutz	PTO drive shaft with guard	Transmission avec protecteur
2				1	PH800-PG30V-781	Innere Gelenkwellenhälfte mit	Inner PTO drive shaft half with	Demi-transmission intérieure avec
-						äußerer Schutzhälfte	outer guard half	demi-protecteur extérieur
3				1	PH800-PG30V-785	Äußere Gelenkwellenhälfte mit	Outer PTO drive shaft half with	Demi-transmission extérieure avec
-						innerer Schutzhälfte	inner guard half	demi-protecteur intérieur
4	113020	86.302		1	PGH30V-A1000-863813	Äußere Schutzhälfte	Outer guard half	Demi-protecteur extérieur
-						PG-Rohr 420 mm kürzen	Shorten PG tube by 420 mm	Raccourcir tube PG de 420 mm
-						-		
5	113021	86.301		1	PGH30V-J1000-863813-K	Innere Schutzhälfte	Inner guard half	Demi-protecteur intérieur
-						PG-Rohr 420 mm kürzen	Shorten PG tube by 420 mm	Raccourcir tube PG de 420 mm
-						-		
-						-		
-						-		
-						-		
-						-		
11	600646	28.18.40+		1	AGCC P800-1 3/4"(20)	Aufsteckgabel mit CC-Verschluß	Yoke with CC-lock	Mâchoire avec verrouillage CC
12	107542	65.12.08	0935 444.0	1	CC 1 3/4"	Klemm-Konus	Clamping cone	Cône de contrainte
13	156757	28.15.106+		1	NGP800-60x2(28)	Nabengabel komplett	Hub yoke complete	Mâchoire alésée complète
14	156052	16.20.226		1	17x60x6	Scheibe	Washer	Rondelle
15	117277			1	DIN472-60x2	Sicherungsring	Retaining ring	Jonc
-						-		
21	147712	28.00.00		2	"P"800	Kreuzgarnitur komplett	Cross and bearing kit complete	Bloc croisillon complet
22	084099	63.27.00		2	BM8x1	Kegel-Schmiernippel	Lubrication fitting	Graisseur
23	153611	28.13.102+		1	RGP800-60x55	Rillengabel	Inboard yoke	Mâchoire à gorge
24	020624	61.06.04		1	DIN1481-13x80	Spannstift	Spring-type straight pin	Goupille élastique
25	156842	67.80.01		1	60x2(28)H-690	Profilwelle; gehärtet	Profile shaft; hardened	Arbre profilé; cémenté
26	156841	28.14.101		1	WELG P800-60x2(28)H-785	Wellengabel	Welded shaft and yoke assembly	Mâchoire avec profil soudé
-						-		
51	109132	86.30.00		2		Gleitring	Bearing ring	Bague de glissement
52	156037	86.38.13		2	n=RP9	Schutztrichter	Guard cone	Cône protecteur
53	119851	80.65.104		1		Abdeckung	Cover	Obturateur
54	044321	82.36.03		1		Haltekette	Safety chain	Chaînette
-						-		
-						-		
-						-		
90	126971	agraset 221		1		GEFAHRENHINWEIS-Aufkleber	WARNING decal	Étiquette d'avertissement

Ablage-Nr.
File-No.
Réf.de classement
EL_ESCHL_159120

CAD-Ersatzteilliste-A3EL