WALTERSCHEID

Gelenkwelle / PTO drive shaft / Transmission: K90T-2400-1 3/8"(6)CC; M=1000Nm

Bestell-Nr. / Part No. / Référence: 156544

Zeichnungs-Nr. / Drawing No. / Réf. du plan: 56.100.12

Datum / Date / Date: 12-02-23

Seite / Page / Page: 1 von / of / de: 1

für Kunde / for customer / pour client: Kuhn, Geldrop

Kundenzeichnungs-Nr. / Customer drawing No. / Réf. du plan client: -

Maschinenart / Machine / Machine: -

Type / Type / Type: -

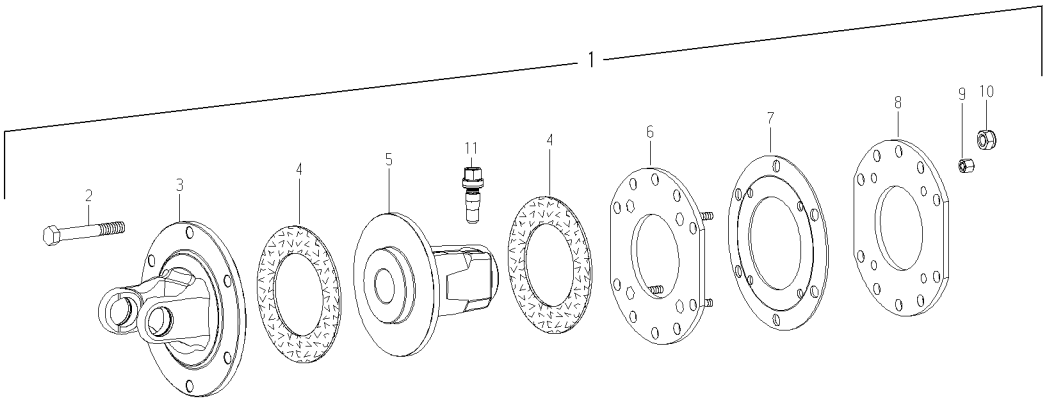

Pos.-Nr. / Item / Repère	GKN Walterscheid Bestell-Nr. / Part No. / Référence	GKN Walterscheid Zeichnungs-Nr. / Drawing No. / Réf. du Plan	Kuhn/Geldrop Bestell-Nr. / Part No. / Référence	Stückzahl / Quantity / Quantité	Technische Angaben / Technical data / Données techniques	Benennung	Description	Désignation
1	156544	56.100.12		1	K90T-2400-1 3/8"(6)CC;	Reibkupplung;	Friction clutch;	Limiteur à friction;
					M=1000Nm	drehsinnunabhängig	independent of direction of rotation	indépendant du sens de rotation
-						-		
-						-		
-						-		
2	020466	60.06.07		6	DIN931-M12x60	Sechskantschraube	Hexagon bolt	Boulon hexagonal
3	397093	35.73.102		1	KG2400-TK167	Kupplungsgabel	Clutch yoke	Mâchoire pour limiteur
4	168556	56.73.08		4	91x150x3	Reibscheibe	Friction disc	Disque de friction
5	320497	56.91.00		1	K90T 1 3/8"(6)	Nabe	Hub	Moyeu
6	393175	56.93.03		1	K90/4T	Mitnahmescheibe	Drive plate	Disque d'entraînement
7	125545	66.12.02		1	187x100x3,5	Tellerfeder	Belleville spring	Ressort Belleville
8	393176	56.93.04		1	189x91x7	Mitnahmescheibe	Drive plate	Disque d'entraînement
9	010490	60.53.03		6	DIN985-M12	Sechskantmutter; selbstsichernd	Self-locking hexagon nut	Ecrou hexagonal, indesserrable
10	020575	60.51.01		4	M8	Sechskantmutter	Hexagon nut	Écrou hexagonal
11	107540	65.12.06		1	CC 1 3/8"	Klemm-Konus	Clamping cone	Cone de contrainte

Ablage-Nr. / File-No. / Réf.de classement: EL_KV_GE_156544

CAD-Ersatzteilliste-A3EL