WALTERSCHEID

Kupplung / Clutch / Limiteur: EK66/10B-1 3/8"(21)-1 3/8"(21); M=780+78Nm

Bestell-Nr. / Part No. / Référence: **149073**

Zeichnungs-Nr. / Drawing No. / Réf. du plan: 59.123.10

Datum / Date / Date: 13.05.2005

Seite / Page / Page: 1 von / of / de 1

für Kunde / for customer / pour client: Claas Saulgau

Kundenzeichnungs-Nr. / Customer drawing No. / Réf. du plan client: 498 054.0

Maschinenart / Machine / Machine: Maisgebiss

Type / Type / Type: RU 600

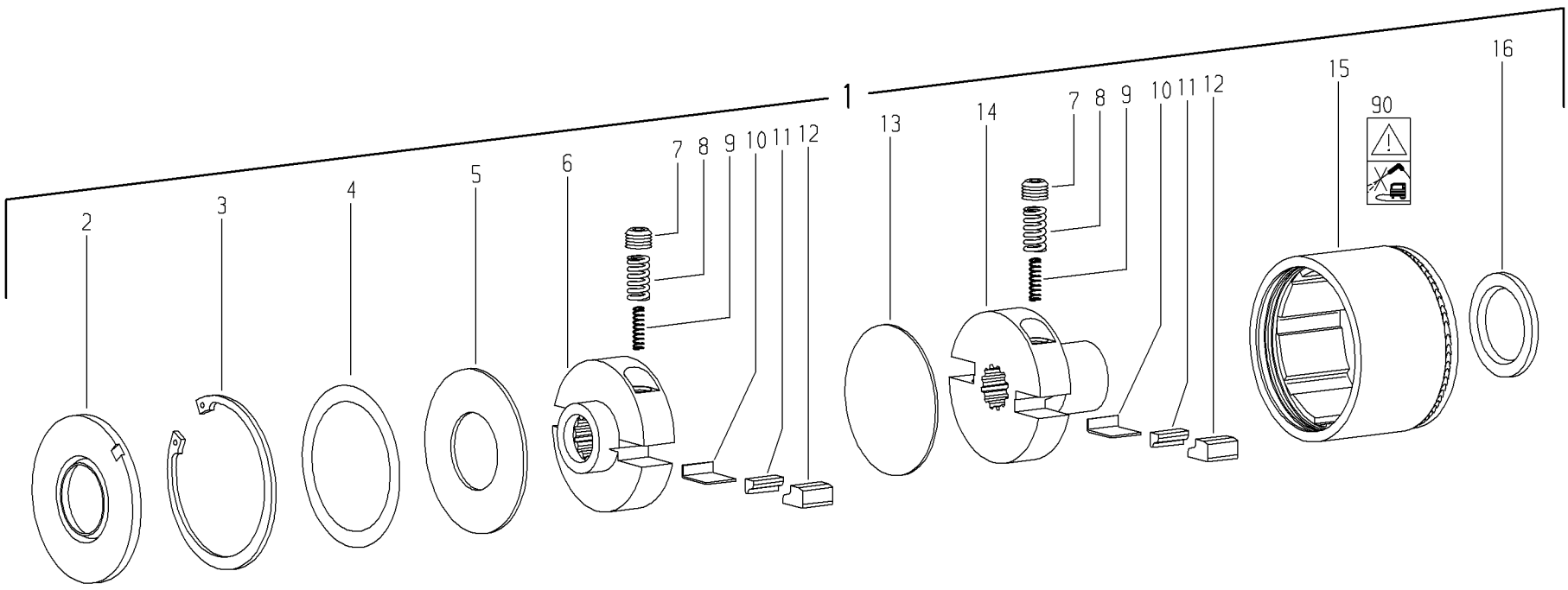

Pos.-Nr. Item Repère	GKN Walterscheid Bestell-Nr. Part No. Référence	GKN Walterscheid Zeichnungs-Nr. Drawing No. Réf. du Plan	Claas Bestell-Nr. Part No. Référence	Stückzahl Quantity Quantité	Technische Angaben Technical data Données techniques	Benennung	Description	Désignation
1	149073	59.123.10	498 054.0	1	EK66/10B-1 3/8"(21)- 1 3/8"(21); M=780+78Nm	Keilschaltkupplung; drehsinnunabhängig	Key-type cut-out clutch; independent of direction of rotation	Limiteur débrayable à barrettes; indépendant du sens de rotation
2	195644	68.18.05		1	129x53x8	Dichtring	Sealing ring	Joint
3	101174	62.49.00		1	DIN472-127x4	Sicherungsring	Retaining ring	Jonc
4	116144	agraset 153		1		Paßscheiben-Satz	Shim kit	Jeu de rondelles de calage
5	195645	16.20.185		1	60x126,8x3,5	Stützscheibe	Supporting ring	Rondelle pour bague de frein
6	135182	59.60.107		1	K66/10R-1 3/8"(21)	Nabe; Rechtsdrehsinn	Hub; right-hand rotation	Moyeu; rotation à droite
7	195643	60.14.00		4	M20x1,5	Gewindestift	Hexagon socket set screw	Vis sans tête à six pans creux
8	196512	66.01.77		4		Druckfeder; außen	Compression spring; outer	Ressort de compression; extérieur
9	196513	66.01.78		4		Druckfeder; innen	Compression spring; inner	Ressort de compression; intérieur
10	196155	16.20.188		4	28	Führungsblech	Sheet metal guide	Tôle de guidage
11	197001	59.64.01		4	28,5-11x11	Sperrkeil zum schalten	Key for cutting out	Barrette de débrayable
12	197003	59.63.01		4	28,5-15x26	Sperrkeil	Key	Barrette
13	125465	16.20.211		1	116x2	Scheibe	Disk	Disque
14	135181	59.60.106		1	K66/10L-1 3/8"(21)	Nabe; Linksdrehsinn	Hub; left-hand rotation	Moyeu; rotation à gauche
15	125469	59.62.100		1	EK66/11R	Kupplungsgehäuse; Rechtsdrehsinn	Clutch housing; right-hand rotation	Boîtier; rotation à droite
16	169197	68.18.02		1	80x55,3x6	Dichtring	Sealing ring	Joint
90	117291	16.61.181		1		Verbotsaufkleber - Hochdruckreiniger	Prohibitive decal - high-pressure cleaner	Autocollant d'interdiction nettoyeur à haute pression
	304291	agraset 116		1	50 g	Spezialfett	Special grease	Lubrifiant spécial

Ablage-Nr. / File-No. / Réf.de classement: EL_CLA_S_149073