WALTERSCHEID

Gelenkwelle / PTO drive shaft / Transmission	Bestell-Nr. / Part No. / Référence	Zeichnungs-Nr. / Drawing No. / Réf. du plan	Datum / Date / Date	Seite / Page / Page	von / of / de
P500-PG25-1210	148976	20486	18-03-08	1	1

für Kunde / for customer / pour client: Matsui

Kundenzeichnungs-Nr. / Customer drawing No. / Réf. du plan client: -

Maschinenart / Machine / Machine: -

Type / Type / Type: -

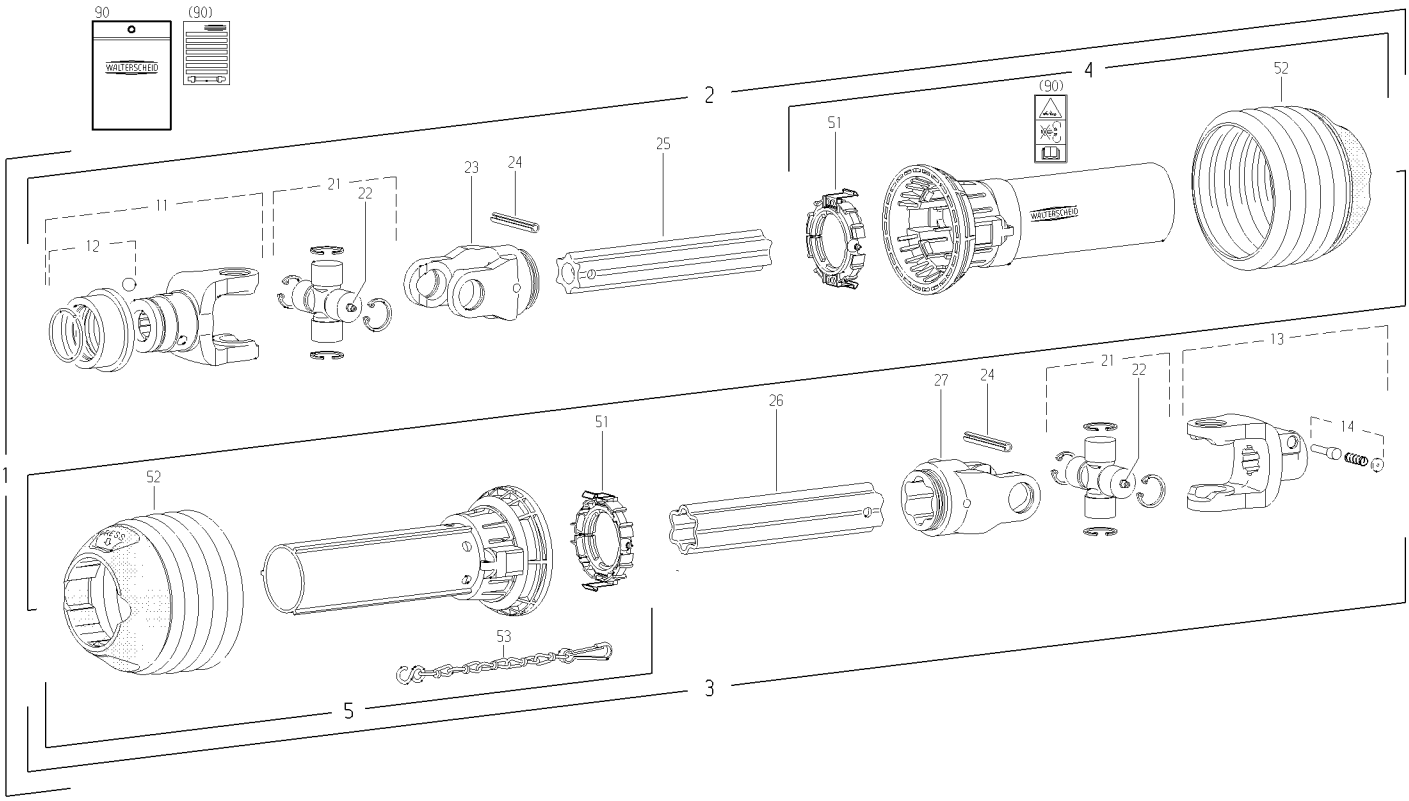

Pos.-Nr. / Item / Repère	GKN Walterscheid Bestell-Nr. / Part No. / Référence	GKN Walterscheid Zeichnungs-Nr. / Drawing No. / Réf. du Plan	Matsui Bestell-Nr. / Part No. / Référence	Stückzahl / Quantity / Quantité	Technische Angaben / Technical data / Données techniques	Benennung	Description	Désignation
1	148976	20486		1	P500-PG25-1210	Gelenkwelle mit Schutz	PTO drive shaft with guard	Transmission avec protecteur
2				1	PH500-PG25-1116	Innere Gelenkwellenhälfte mit	Inner PTO drive shaft half with	Demi-transmission intérieure avec
-						äußerer Schutzhälfte	outer guard half	demi-protecteur extérieur
3				1	PH500-PG25-1101	Äußere Gelenkwellenhälfte mit	Outer PTO drive shaft half with	Demi-transmission extérieure avec
-						innerer Schutzhälfte	inner guard half	demi-protecteur intérieur
4	116466			1	PGH25-A1000-862410	Äußere Schutzhälfte	Outer guard half	Demi-protecteur extérieur
-						PG-Rohr 80 mm kürzen	Shorten PG tube by 80 mm	Raccourcir tube PG de 80 mm
-						PG-Trichter 4 Rippe(n) kürzen	Shorten PG cone by 4 rib(s)	Raccourcir cone PG de 4 onde(s)
- 5	116610			1	PGH25-J1000-862410-K	Innere Schutzhälfte	Inner guard half	Demi-protecteur intérieur
-						PG-Rohr 80 mm kürzen	Shorten PG tube by 80 mm	Raccourcir tube PG de 80 mm
-						PG-Trichter 4 Rippe(n) kürzen	Shorten PG cone by 4 rib(s)	Raccourcir cone PG de 4 onde(s)
-						-		
-						-		
11	362428	36.83.100		1	ASG2500-1 3/8" (6)	AS-Gabel komplett	AS-yoke complete	Mâchoire AS complète
12	364915	agraset 118		1		AS-Verschluß komplett; Größe C	AS-lock complete; size C	Verrouillage AS complet; type C
13	097136	36.10.00		1	AG2500-1 3/8" (6)	Aufsteckgabel mit Schiebestift	Quick-disconnect yoke	Mâchoire à verrouillage rapide
14	339107	agraset 101		1		Schiebestift kpl.	Quick-disconnect pin cpl.	Poussoir de verrouillage rapide cpl.
-						-		
21	122079	36.00.131		2	2500 "P"	Kreuzgarnitur komplett	Cross and bearing kit complete	Bloc croisillon complet
22	153207	63.11.04		2		Schlag-Schmiernippel	Drive-in type lubrication fitting	Graisseur à frapper
23	097133	36.13.100		1	RG 2500-S4	Rillengabel	Inboard yoke	Mâchoire à gorge
24	304046	61.05.12		2	ISO8752-10x90	Spannstift	Spring-type straight pin	Goupille élastique
25	123387	75.43.104		1	S4LH-1400	Profilrohr; gehärtet	Profile tube; hardened	Tube profilé; cémenté
-						Rohr 340 mm kürzen	Shorten tube by 340 mm	Raccourcir tube de 340 mm
26	134935	75.45.00		1	S5-1400	Profilrohr	Profile tube	Tube profilé
-						Rohr 355 mm kürzen	Shorten tube by 355 mm	Raccourcir tube de 355 mm
27	097140	36.14.100		1	RG 2500-S5	Rillengabel	Inboard yoke	Mâchoire à gorge
-						-		
51	139178	82.83.120		2		Gleitring	Bearing ring	Bague de glissement
52	122474	86.24.10		2	n=RP10	Schutztrichter; n= Rippenanzahl	Guard cone; n= Number of ribs	Cône protecteur; n= Nombre d'ondes
-						PG-Trichter 4 Rippe(n) kürzen	Shorten PG cone by 4 rib(s)	Raccourcir cone PG de 4 onde(s)
53	044321	82.36.03		1		Haltekette	Safety chain	Chaînette
-						-		
-						-		
-						-		
-						-		
90	118745	agraset 207		1		Bedienungsanleitung und	Instruction manual and	Notice d'emploi et
-						GEFAHRENHINWEIS-Aufkleber	WARNING decal	étiquette d'avertissement

Ablage-Nr. / File-No. / Réf.de classement: EL_MATSU_148976

CAD-Ersatzteilliste-A3EL