WALTERSCHEID

Gelenkwelle PTO drive shaft Transmission	EK33B-30(6kt)-50x2(24)KF; M=600Nm -	Bestell-Nr. Part No. Référence	147460	Zeichnungs-Nr. Drawing No. Réf. du plan	55.915.03	Datum Date Date	20-06-03	Seite Page Page	1 von 1

für Kunde for customer pour client	Claas Harsewinkel -	Kundenzeichnungs-Nr. Customer drawing No. Réf. du plan client	04961611 -	Maschinenart Machine Machine	Maispflücker -	Type Type Type	- -

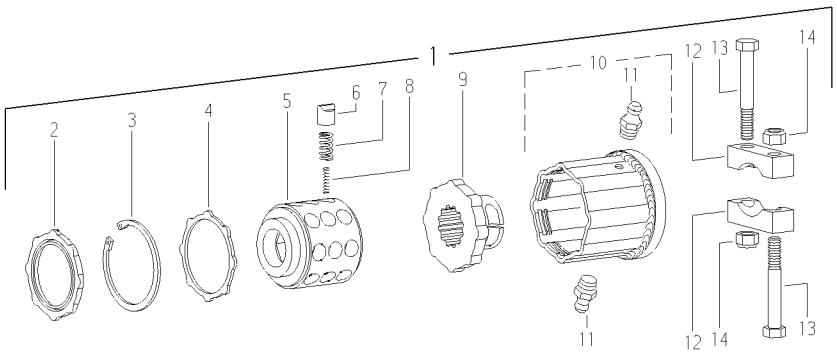

Pos.-Nr. Item Repère	Walterscheid Bestell-Nr. Part No. Référence	Walterscheid Zeichnungs-Nr. Drawing No. Réf. du Plan	Claas Bestell-Nr. Part No. Référence	Stückzahl Quantity Quantité	Technische Angaben Technical data Données techniques	Benennung	Description	Désignation
1	147460	55.915.03	04961611	1	EK33B-30(6kt)-50x2(24)KF;	Sternratsche;	Radial pin clutch;	Limiteur à cames en étoile;
					M=650 +65Nm	drehsinnunabhängig	independent of direction of rotation	indépendant du sens de rotation
-						-		
-						-		
-						-		
2	119149	68.18.10	0138 871.0	1	84x58,5x6	Dichtring	Sealing ring	Joint
3	020707	62.15.00	0972 502.0	1	80x2,5	Sicherungsring	Retaining ring	Jonc
4	042104	55.15.10	0920 679.0	1		Druckscheibe	Supporting ring	Rondelle pour bague de frein
5	135840	55.14.520	0139 415.0	1	K33-30(6kt)	Nabe	Hub	Moyeu
6	042065	55.01.03	0972 476.1	17		Nocken	Cam	Came
7	043438	66.01.04	0972 508.0	17		Druckfeder; außen	Compression spring; outer	Ressort de compression; extérieur
8	043439	66.01.05	0972 509.0	15		Druckfeder; innen	Compression spring; inner	Ressort de compression; intérieur
9	135843	55.13.303	0139 416.0	1	50x2(24)KF	Mitnehmernabe	Driving hub	Moyeu d'entraînement
10	135845	55.20.463	0139 417.0	1	EK33B	Kupplungsgehäuse komplett;	Clutch housing complete;	Boîtier complet;
-						drehsinnunabhängig	independent of direction of rotation	indépendant du sens de rotation
11	173062	63.12.05	0138 771.0	1	AM8,2x1	Kegel-Schmiernippel	Lubrication fitting	Graisseur
12	135844	16.20.215	0138 418.0	2	85x20x19	Brücke	Bridge	Pontet
13	702326	60.06.30	0237 820.0	2	DIN931-M12x90	Sechskantschraube	Hexagon bolt	Boulon hexagonal
14	010490	60.53.03	0238 234.0	2	DIN985-M12	Sechskantmutter, selbstsichernd	Self-Locking hexagon nut	Ecrou hexagonal, indesserrable
-						-		
-						-		
-						-		
	304291	agraset 116		1	100 g	Spezialfett	Special grease	Lubrifiant spécial

Ablage-Nr.
File-No.
Réf.de classement EL_CLA_H_147460

CAD-Ersatzteilliste-A3EL