WALTERSCHEID

Gelenkwelle / PTO drive shaft / Transmission	Bestell-Nr. / Part No. / Référence	Zeichnungs-Nr. / Drawing No. / Réf. du plan	Datum / Date / Date	Seite / Page / Page	von / of / de
PWZ580-PG20-1410-EK64/22R	147266	19456	31.01.2008	1	2

für Kunde / for customer / pour client	Kundenzeichnungs-Nr. / Customer drawing No. / Réf. du plan client	Maschinenart / Machine / Machine	Type / Type / Type
Krone	27 002 501.0	Dosierwagen	Baureihe ZX (1000 min-1)

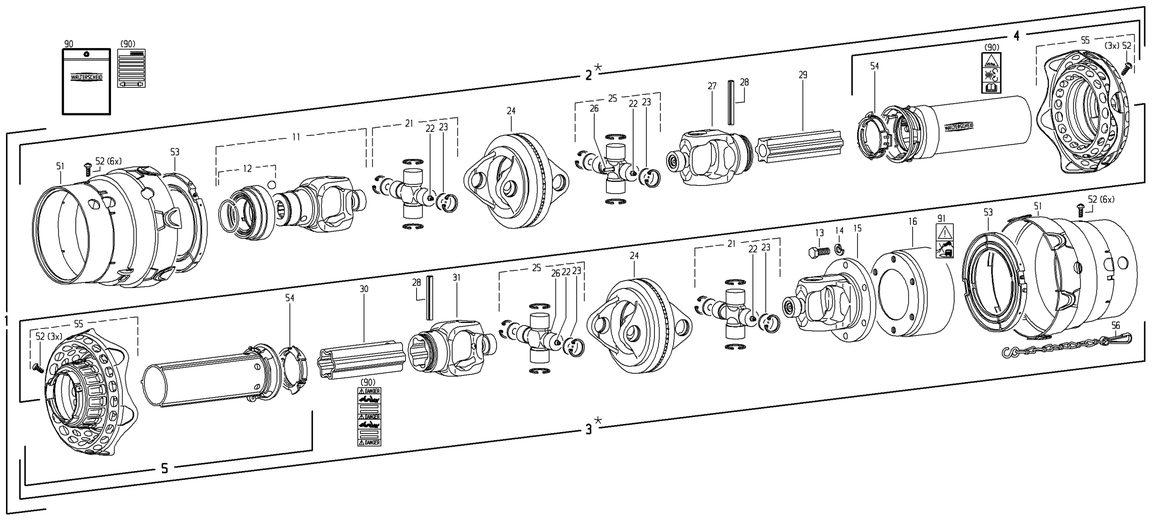

* Bei Bestellung zusätzlich Bestell-Nr. der Position 1 angeben !
When orderring, part No. of item 1 must also be indicated !
En cas de commande, indiquer aussi la référence du repère 1 !

WALTERSCHEID

Gelenkwelle / PTO drive shaft / Transmission	Bestell-Nr. / Part No. / Référence	Zeichnungs-Nr. / Drawing No. / Réf. du plan	Datum / Date / Date	Seite / Page / Page	von / of / de
PWZ580-PG20-1410-EK64/22R	147266	19456	31.01.2008	2	2

Pos.-Nr. / Item / Repère	GKN Walterscheid Bestell-Nr. / Part No. / Référence	GKN Walterscheid Zeichnungs-Nr. / Drawing No. / Réf. du Plan	Krone Bestell-Nr. / Part No. / Référence	Stückzahl / Quantity / Quantité	Technische Angaben / Technical data / Données techniques	Benennung	Description	Désignation
1	147266	19456	27 002 501.0	1	PWZ580-PG20-1410-EK64/22R	Weitwinkel-Gleichlauf-Gelenkwelle mit Schutz	Wide-angle CV PTO drive shaft with guard	Transmission avec JDH et protecteur
2*				1	PWH580-PG20-1181	Innere Weitwinkel-Gleichlauf-Gelenkwellenhälfte mit äußerer Schutzhälfte	Inner wide-angle CV PTO drive shaft half with outer guard half	Demi-transmission avec JDH intérieure et demi-protecteur extérieur
3*				1	PWH580-PG20-1176-EK64/22R	Äußere Weitwinkel-Gleichlauf-Gelenkwellenhälfte mit innerer Schutzhälfte	Outer wide-angle CV PTO drive shaft half with inner guard half	Demi-transmission avec JDH extérieure et demi-protecteur intérieur
4	136363	85.220		1	SPFH25-A1000-852562	Äußere Schutzhälfte SC-Rohr 85 mm kürzen	Outer guard half Shorten SC tube by 85 mm	Demi-protecteur extérieur Raccourcir tube SC de 85 mm
5	136365	85.219		1	SPFH25-J1000-852562	Innere Schutzhälfte SC-Rohr 100 mm kürzen	Inner guard half Shorten SC tube by 100 mm	Demi-protecteur intérieur Raccourcir tube SC de 100 mm
11	136908	36.83.318+		1	QSG P580-1 3/8"(6)	QS-Gabel komplett	QS-yoke complete	Mâchoire QS complète
12	376106	agraset 123		1		QS-Verschluß komplett; Größe C	QS-lock complete; size C	Verrouillage QS complet; type C
13	020531	60.06.05		6	DIN933-M12x30	Sechskantschraube	Hexagon screw	Boulon hexagonal
14	020106	60.83.00		6	DIN127-A12	Federring	Lock washer	Rondelle élastique
15	136988	36.19.310+		1	FG P580-TK138/12(6)	Flanschgabel	Flange yoke	Mâchoire à bride
16	693393	59.107.43		1	EK64/22R-1 3/4"(6)CC-TK138/M12(6);M=2000Nm-FIX	Nockenschaltkupplung; Rechtsdrehsinn	Cam-type cut out clutch; right-hand rotation	Limiteur débrayable à cames; rotation à droite
21	116497	36.06.131		2	2580 "P"	Kreuzgarnitur komplett	Cross and bearing kit complete	Bloc croisillon complet
22	043427	63.11.02		4	AM6-3,5	Kegel-Schmiernippel	Lubrication fitting	Graisseur
23	365546	36.06.70		8	31,95x2	Ronde	Plate	Rondelle
24	128696	36.41.08 +		2	DOPG P580	Doppelgabel	Double yoke	Mâchoire double
25	116502	36.06.134		2	2580-Z "P"	Kreuzgarnitur komplett	Cross and bearing kit complete	Bloc croisillon complet
26	189220	63.34.01		2	WW2480/2580	Schlauch-Schmiernippel	Hose stem	Graisseur-type
27	133990	36.13.312+		1	RG P580-S4	Rillengabel	Inboard yoke	Mâchoire à gorge
28	304046	61.05.12		2	ISO8752-10x90	Spannstift	Spring-type straight pin	Goupille élastique
29	134938	75.44.91		1	S4GA-1000	Profilwelle; beschichtet	Profile shaft; coated	Arbre profilé; couvert
30	017660	75.45.00		1	S5-1000	Profilrohr Rohr 5 mm kürzen	Profile tube Shorten tube by 5 mm	Tube profilé Raccourcir tube de 5 mm
31	133991	36.14.312+		1	RG P580-S5	Rillengabel	Inboard yoke	Mâchoire à gorge
51	129929	85.01.03		1	SD25-2580	Schutztrichter	Guard cone	Cône protecteur
52	365305	60.01.04		18	3,5x9,5	Schraube	Screw	Vis
53	172716	82.83.15		1	SD25-2580	Gleitring	Bearing ring	Bague de glissement
54	087276	82.83.04		1	SC25	Gleitring	Bearing ring	Bague de glissement
55	134847	86.25.62		2	SDF25/PG20-WW	Schutztrichter mit Manschette	Guard cone with flexible guard	Cône protecteur avec manchon
56	044321	82.36.03		1		Haltekette	Safety chain	Chaînette
90	126971	agraset 221		1		Bedienungsanleitung mit Aufkleber-Set; GEFAHRENHINWEIS- und DANGER-Aufkleber	Instruction manual with set of decals; WARNING decal and DANGER decal	Notice d'emploi avec jeu d'étiquettes; étiquette d'avertissement et étiquette DANGER
91	117291	16.61.181		1		Verbotsaufkleber - Hochdruckreiniger	Prohibitive decal - high-pressure cleaner	Autocollant d'interdiction nettoyeur à haute pression