WALTERSCHEID

Gelenkwelle / PTO drive shaft / Transmission: DG2500 – Bestell-Nr. / Part No. / Référence: 147178 – Zeichnungs-Nr. / Drawing No. / Réf. du plan: SK6429 – Datum / Date / Date: 10-11-05 – Seite / Page / Page 1 von / of / de 1

für Kunde / for customer / pour client: Claas – Kundenzeichnungs-Nr. / Customer drawing No. / Réf. du plan client: 0143 273.0 – Maschinenart / Machine / Machine: MKS-Adapter – Type / Type / Type: –

Harsewinkel – Jaguar 492 –

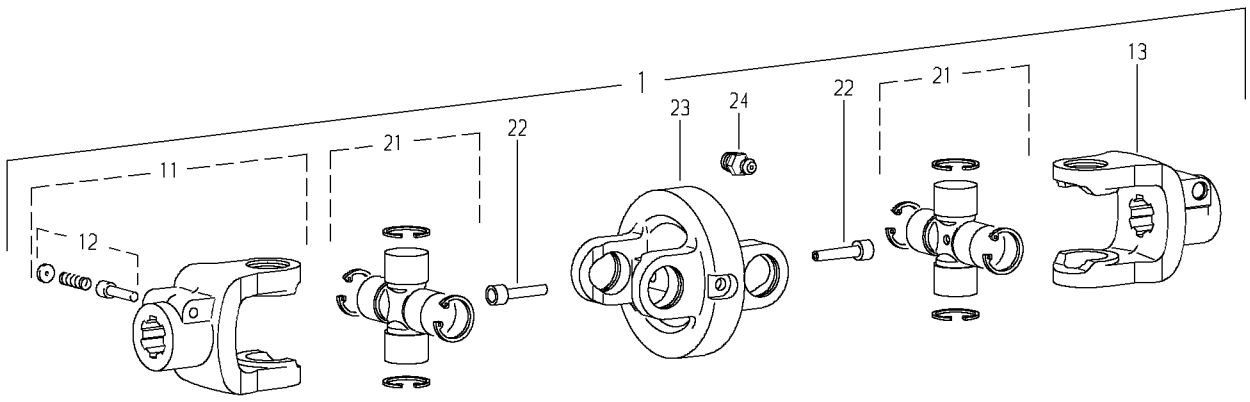

Pos.-Nr. Item Repère	GKN Walterscheid Bestell-Nr. Part No. Référence	GKN Walterscheid Zeichnungs-Nr. Drawing No. Réf. du Plan	Claas Bestell-Nr. Part No. Référence	Stückzahl Quantity Quantité	Technische Angaben Technical data Données techniques	Benennung	Description	Désignation
1	147178	SK6429	0143 273.0	1	DG2500	Doppelgelenk	Double joint	
–						–		
–						–		
–						–		
11	128783	36.10.129		1	AG2500-1 3-8"(21)	Aufsteckgabel mit Schiebestift	Quick-disconnect yoke	Mâchoire à verrouillage rapide
12	339107	agraset 101	0941 062.0	1		Schiebestift kpl.	Quick-disconnect pin cpl.	Poussoir de verrouillage rapide cpl.
13	097139	36.10.03		1	AG2500-1 3-8"(21)	Aufsteckgabel	Yoke	Mâchoire à verrouillage rapide
–						–		
21	121145	36.00.03	0940 977.0	2	2500 "P"	Kreuzgarnitur komplett	Cross and bearing kit complete	Bloc croisillon complet
–						Schlauch-Schmiernippel 189220	Hose stem 189220 must be included	Graisseur-type 189220 à commander
–						mitbestellen!	in the order!	séparément!
22	189220	63.34.01	0817 783.0	2		Schlauch-Schmiernippel	Hose stem	Graisseur-type
23	135954	36.29.00 +	0139 225.0	1	DOPG2500	Doppelgabel	Double yoke	Mâchoire double
24	020672	63.12.01	0179 838.0	1	DIN71412-AM8x1	Kegel-Schmiernippel	Lubrication fitting	Graisseur

Ablage-Nr. / File-No. / Réf.de classement: EL_CLA_H_147178

CAD-Ersatzteilliste-A3EL