WALTERSCHEID

Gelenkwelle PTO drive shaft Transmission	K64/12R-2400-1 3/4"(6)CC; M=900+90Nm	Bestell-Nr. Part No. Référence	139790	Zeichnungs-Nr. Drawing No. Réf. du plan	59.122.41	Datum Date Date	22-01-05	Seite Page Page	1 von 1

für Kunde for customer pour client	Kundenzeichnungs-Nr. Customer drawing No. Réf. du plan client	Maschinenart Machine Machine	Type Type Type
Claas Saulgau	0148 563.0	-	-
-	-	-	-

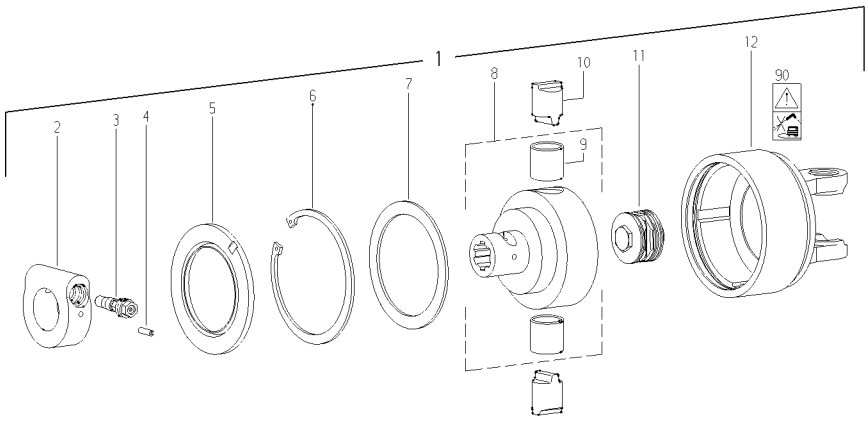

Pos.-Nr. Item Repère	Walterscheid Bestell-Nr. Part No. Référence	Zeichnungs-Nr. Drawing No. Réf. du Plan	Claas Bestell-Nr. Part No. Référence	Stückzahl Quantity Quantité	Technische Angaben Technical data Données techniques	Benennung	Description	Désignation
1	139790	59.122.41	0148 563.0	1	K64/12R-2400-1 3/4"(6)CC;	Nockenschaltkupplung;	Cam-type cut out clutch;	Limiteur débrayable à cames;
-					M=900+90Nm	Rechtsdrehsinn	right-hand rotation	rotation à droite
-						-		
-						-		
-						-		
2	193562	65.13.01	0935 845.0	1	CC 1 3/4"	Klemmring	Clamping collar	Manchon de serrage
3	108493	65.12.11	0935 846.0	1	CC 1 3/4"	Klemm-Konus	Clamping cone	Cône de contrainte
4	305049	61.03.12	0214 196.0	1	ISO8752-6x22	Spannstift	Spring-type straight pin	Goupille élastique
5	161458	68.18.00	0824 459.0	1	117x89x10,4	Dichtring	Sealing ring	Joint
6	021090	62.29.00	0235 195.0	1	DIN472-115x4	Sicherungsring	Retaining ring	Jonc
7*	113399			1	95x115x3,5-3,9	Stützscheibensatz	Supporting ring kit	Jeu de disques de support
8	139403	59.46.06	0148 564.0	1	K64/12-1 3/4"(6).CC	Nabe komplett	Hub complete	Moyeu complet
9	128563	16.50.620	0138 557.0	2	30x34x26	Buchse	Bush	Douille
10	128557	59.43.01	0138 558.0	2	K64/12-14 ø30x37	Sperrnocken	Locking cam	Came de blocage
11	129850	59.27.01	0358 516.0	1	K64/12-MD90	Federpaket, montiert	Spring pack assembly	Bloc-ressort complet
12	133873	35.62.05 +	0138 561.0	1	K64/12-14R-2400	Kupplungsgehäuse; Rechtsdrehsinn	Clutch housing; right-hand rotation	Boîtier; rotation à droite
-						-		
90	117291	16.61.181	0845 238.0	1		Verbotsaufkleber - Hochdruckreiniger	Prohibitive decal -	Autocollant d'interdiction
-							high-pressure cleaner	nettoyeur à haute pression
-						-		
-						-		
-						-		
	304291	agraset 116	-	1	100 g	Spezialfett	Special grease	Lubrifiant spécial
*	113399			1	95x115x3,5-3,9	Stützscheibensatz	Supporting ring kit	Jeu de diques de support
	021643	16.20.07		1	95x115x3,5	Stützscheibe	Supporting ring	Disque de support
	602907	16.20.07		1	95x115x3,7	Stützscheibe	Supporting ring	Disque de support
	602908	16.20.07		1	95x115x3,8	Stützscheibe	Supporting ring	Disque de support
	602909	16.20.07		1	95x115x3,9	Stützscheibe	Supporting ring	Disque de support