WALTERSCHEID

Kupplung
Clutch
Limiteur

IFM/R-2400-2a

Bestell-Nr. / Part No. / Référence: **137861**

Zeichnungs-Nr. / Drawing No. / Réf. du plan: 56.101.45

Datum / Date / Date: 04.09.2007

Seite / Page / Page: 1 von / of / de: 1

für Kunde / for customer / pour client: Welger

Kundenzeichnungs-Nr. / Customer drawing No. / Réf. du plan client:

Maschinenart / Machine / Machine:

Type / Type / Type:

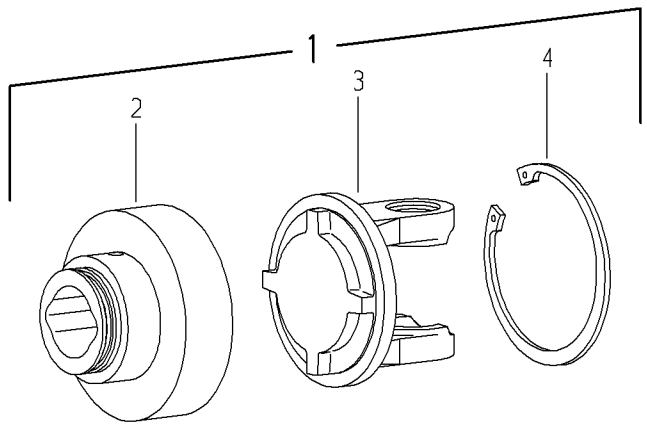

Pos.-Nr. / Item / Repère	GKN Walterscheid Bestell-Nr. / Part No. / Référence	GKN Walterscheid Zeichnungs-Nr. / Drawing No. / Réf. du Plan	Welger Bestell-Nr. / Part No. / Référence	Stückzahl / Quantity / Quantité	Technische Angaben / Technical data / Données techniques	Benennung	Description	Désignation
1	137861	56.101.45		1	IFM/R-2400-2a	Drehspielkupplung Rechtsdrehsinn	Alignment clutch rigth-hand rotation	Limiteur d'alignement rotation à droite
2	137859	56.19.281		1	IFM/R-2a	Nabe	Hub	Moyeu
3	137857	35.80.14+		1	FG2400-FM	Flanschgabel	Flange yoke	Mâchoire à bride
4	021090	62.29.00		1	DIN472-115x4	Sicherungsring	Retaining ring	Jonc

Ablage-Nr. / File-No. / Réf.de classement: EL_WELGE_137861