WALTERSCHEID

Gelenkwelle PTO drive shaft Transmission	W2500-253	Bestell-Nr. Part No. Référence	135862	Zeichnungs-Nr. Drawing No. Réf. du plan	16700	Datum Date Date	17.01.2005	Seite Page Page	1 von 1

für Kunde for customer pour client	Kemper	Kundenzeichnungs-Nr. Customer drawing No. Réf. du plan client	89888	Maschinenart Machine Machine	Maisvorsatz	Type Type Type	JD 678

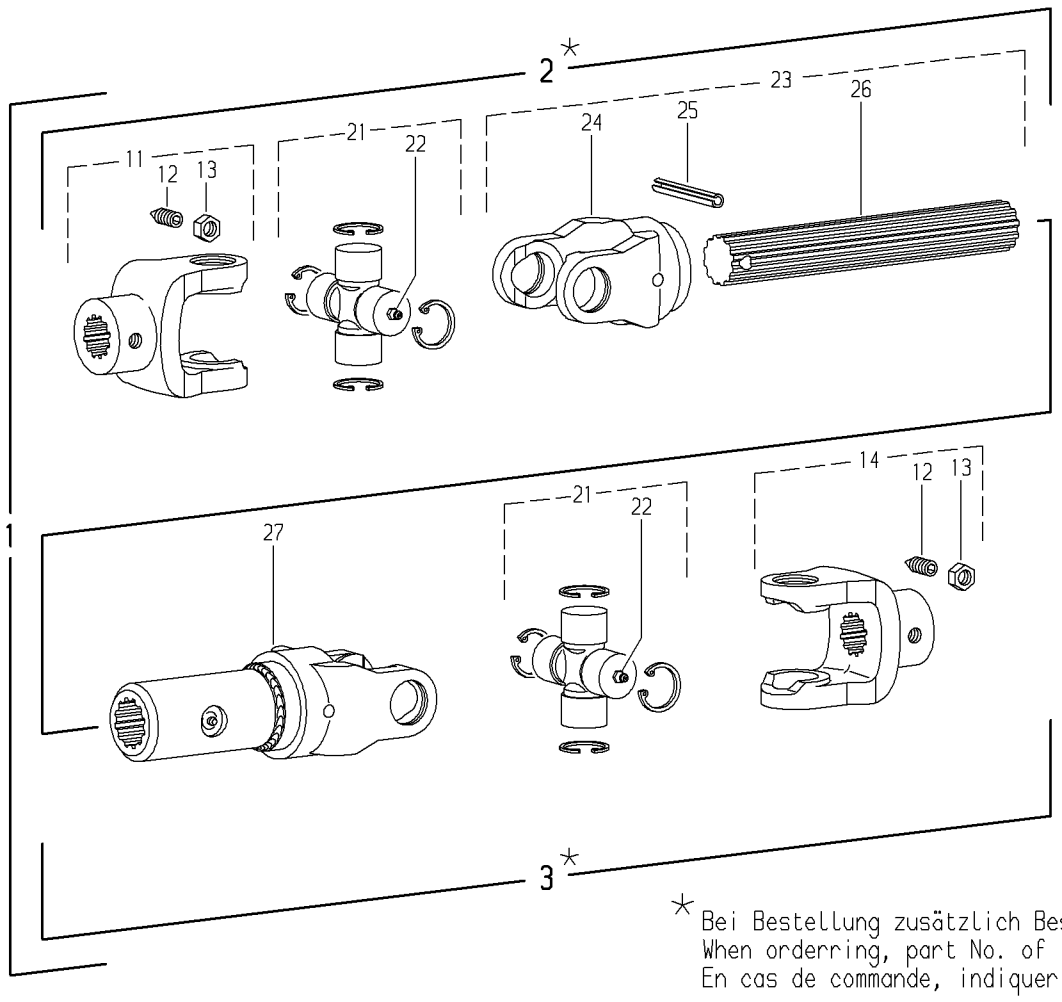

* Bei Bestellung zusätzlich Bestell-Nr. der Position 1 angeben !
When orderring, part No. of item 1 must also be indicated !
En cas de commande, indiquer aussi la référence du repère 1 !

Pos.-Nr. Item Repère	GKN Walterscheid Bestell-Nr. Part No. Référence	Zeichnungs-Nr. Drawing No. Réf. du Plan	Kemper Bestell-Nr. Part No. Référence	Stückzahl Quantity Quantité	Technische Angaben Technical data Données techniques	Benennung	Description	Désignation
1	135862	16700	89888	1	W2500-253	Gelenkwelle	PTO drive shaft	Transmission
2*				1	WH2500-225	Innere Gelenkwellenhälfte	Inner PTO drive shaft half	Demi-transmission intérieure
3*				1	G2500	Gelenk	Single joint	Joint simple
11	134742	36.24.146+		1	NG2500-1,526" (23)	Nabengabel komplett	Hub yoke complete	Mâchoire alésée complète
12	135629	60.06.61		2	DIN EN ISO4027-M12x35	Gewindestift	Hexagon socket set screw	Vis sans tête à six pans creux
13	135630	60.53.00		2	DIN934-M12	Sechskantmutter	Hexagon nut	Ecrou hexagonal
14	134767	36.24.147+		1	NG2500-1 3/4" (20)	Nabengabel komplett	Hub yoke complete	Mâchoire alésée complète
21	116405	36.00.141		2		Kreuzgarnitur komplett	Cross and bearing kit complete	Bloc croisillon complet
22	020671	63.11.01		2	DIN71412-AM6	Kegel-Schmiernippel	Lubrication fitting	Graisseur
23	116467	36.24.144		1	WELG2500-40x36(20)H-225	Wellengabel komplett	Shaft and yoke assembly	Mâchoire avec profil complète
24	119038	36.24.140+		1	NG2500-40x36(20)	Rillengabel	Inboard yoke	Mâchoire à gorge
25	020617	61.05.08		1	ISO8752-10x80	Spannstift	Spring-type straight pin	Goupille élastique
26	117328	67.76.02		1	40x36(20)H-180	Profilwelle; gehärtet	Profile shaft; hardened	Arbre profilé; cémenté
27	135863	36.14.182		1	WELG2500-40x36(20)H-173	Wellengabel komplett	Shaft and yoke assembly	Mâchoire avec profil complète