WALTERSCHEID

Gelenkwelle PTO drive shaft Transmission	K64/22R-2400-1 3/8"(6) CC; M=1650Nm	Bestell-Nr. Part No. Référence	133778	Zeichnungs-Nr. Drawing No. Réf. du plan	59.110.43	Datum Date Date	21-12-16
Seite Page Page	1	von of de	1				

für Kunde for customer pour client	Kundenzeichnungs-Nr. Customer drawing No. Réf. du plan client	Maschinenart Machine Machine	Type Type Type
Jeantil	-	-	-
-	-	-	-

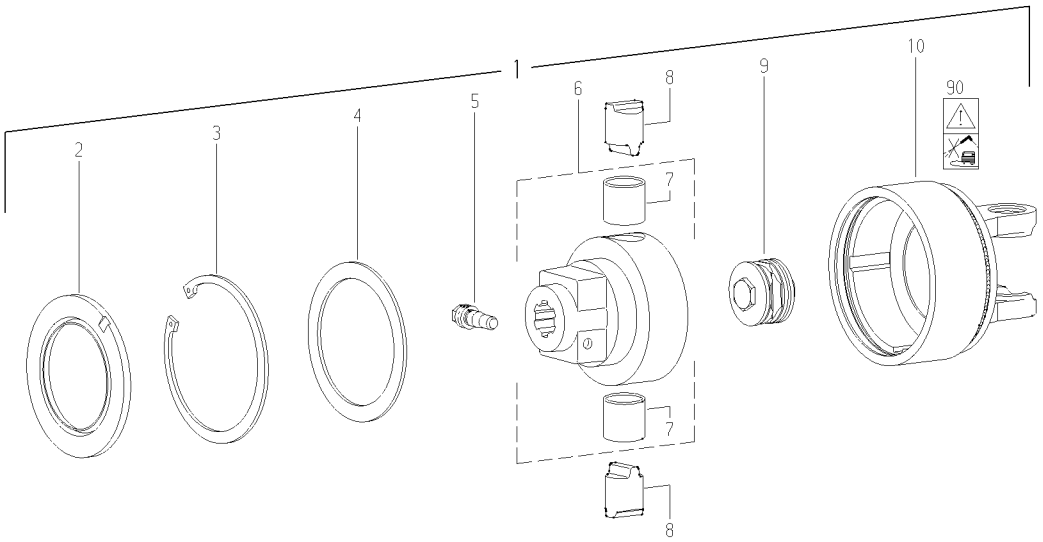

Pos.-Nr. Item Repère	Walterscheid Bestell-Nr. Part No. Référence	Walterscheid Zeichnungs-Nr. Drawing No. Réf. du Plan	Jeantil Bestell-Nr. Part No. Référence	Stückzahl Quantity Quantité	Technische Angaben Technical data Données techniques	Benennung	Description	Désignation
1	133778	59.110.43		1	K64/22R-2400-1 3/8"(6)CC;	Nockenschaltkupplung;	Cam-type cut out clutch;	Limiteur débrayable à cames;
					M=1650Nm	Rechtsdrehsinn	right-hand rotation	rotation à droite
-						-		
-						-		
-						-		
2	161459	68.18.01		1	152,5x99x11	Dichtring	Sealing ring	Joint
3	364499	62.46.00		1	DIN472-150x4	Sicherungsring	Retaining ring	Jonc
4*	113403			1	120x150x3,5-3,9	Stützscheibensatz	Supporting ring kit	Jeu de disques de support
5	107540	65.12.06		1	CC 1 3/8"	Klemm-Konus	Clamping cone	Cône de contrainte
6	129672	59.26.00		1	K64/22-1 3/8"(6)CC	Nabe komplett	Hub complete	Moyeu complet
7	128519	16.50.618		2	35x39x35	Buchse	Bush	Douille
8	127120	59.23.01		2	K64/22-24 ø35x48	Sperrnocken	Locking cam	Came de blocage
9	129939	59.27.04		1	K64/22-MD165	Federpaket, montiert	Spring pack assembly	Bloc-ressort complet
10	133795	35.90.15 +		1	K64/22-24R-2400	Kupplungsgehäuse; Rechtsdrehsinn	Clutch housing; right-hand rotation	Boîtier; rotation à droite
-						-		
90	117291	16.61.181		1		Verbotsaufkleber - Hochdruckreiniger	Prohibitive decal -	Autocollant d'interdiction
-							high-pressure cleaner	nettoyeur à haute pression
-						-		
-						-		
-						-		
	304291	agraset 116		1	100 g	Spezialfett	Special grease	Lubrifiant spécial
*	113403			1	120x150x3,5-3,9	Stützscheibensatz	Supporting ring kit	Jeu de diques de support
	364621	16.20.81		1	120x150x3,5	Stützscheibe	Supporting ring	Disque de support
	159527	16.20.81		1	120x150x3,7	Stützscheibe	Supporting ring	Disque de support
	159528	16.20.81		1	120x150x3,8	Stützscheibe	Supporting ring	Disque de support
	159529	16.20.81		1	120x150x3,9	Stützscheibe	Supporting ring	Disque de support