WALTERSCHEID

Gelenkwelle / PTO drive shaft / Transmission	Bestell-Nr. / Part No. / Référence	Zeichnungs-Nr. / Drawing No. / Réf. du plan	Datum / Date / Date	Seite / Page / Page	von / of / de
W2500-210	128791	16392	18-09-26	1	1

-

für Kunde / for customer / pour client	Kundenzeichnungs-Nr. / Customer drawing No. / Réf. du plan client	Maschinenart / Machine / Machine	Type / Type / Type
Kemper	84085	Maishäcksler	M 6008
-	-	J.D.6	-

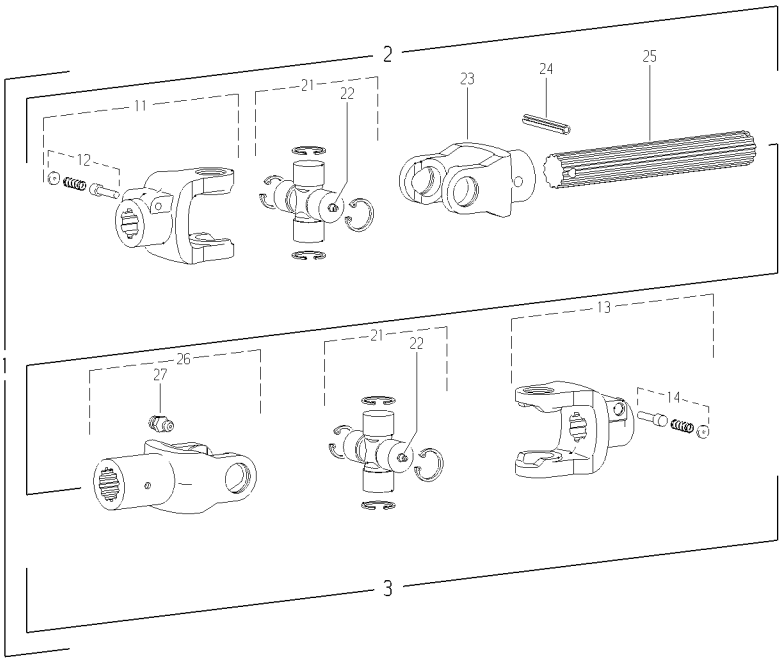

Pos.-Nr. / Item / Repère	GKN Walterscheid Bestell-Nr. / Part No. / Référence	GKN Walterscheid Zeichnungs-Nr. / Drawing No. / Réf. du Plan	Kemper Bestell-Nr. / Part No. / Référence	Stückzahl / Quantity / Quantité	Technische Angaben / Technical data / Données techniques	Benennung	Description	Désignation
1	128791	16392	84085	1	W2500-210	Gelenkwelle	PTO drive shaft	Transmission
2	604739			1	WH2500-195	Innere Gelenkwellenhälfte	Inner PTO drive shaft half	Demi-transmission intérieure
3	606154			1	G2500	Gelenk	Single joint	Joint simple
-						-		
-						-		
-						-		
11	128785	36.10.131		1	AG2500-1,526"(23)	Aufsteckgabel mit Schiebestift	Quick-disconnect yoke	Mâchoire à verrouillage rapide
12	339107	agraset 101		1		Schiebestift kpl.	Quick-disconnect pin cpl.	Poussoir de verrouillage rapide cpl.
13	128787	36.18.158		1	AG2500-1 3/4"(20)	Aufsteckgabel mit Schiebestift	Quick-disconnect yoke	Mâchoire à verrouillage rapide
14	339302	agraset 102		1		Schiebestift kpl.	Quick-disconnect pin cpl.	Poussoir de verrouillage rapide cpl.
-						-		
21	116405	36.00.141		2		Kreuzgarnitur komplett	Cross and bearing kit complete	Bloc croisillon complet
22	153207	63.11.04		2		Schlag-Schmiernippel	Drive-in type lubrication fitting	Graisseur à frapper
23	119038	36.24.140+		1	NG2500-40x36(20)	Rillengabel	Inboard yoke	Mâchoire à gorge
24	020617	61.05.08		1	ISO8752-10x80	Spannstift	Spring-type straight pin	Goupille élastique
25	103682	67.76.02		1	40x36(20)H-150	Profilwelle; gehärtet	Profile shaft; hardened	Arbre profilé; cémenté
26	128789	36.24.142		1	NG2500-40x36(20)	Nabengabel komplett	Hub yoke complete	Mâchoire alésée complète
27	020672	63.12.01		1	DIN71412-AMBx1	Kegel-Schmiernippel	Lubrication fitting	Graisseur

Ablage-Nr. / File-No. / Réf.de classement: EL_KEMPE_128791