WALTERSCHEID

Kupplung
Clutch
Limiteur

KB61/20-2400-1 3/4" (6)STI;M=2920Nm

Bestell-Nr. / Part No. / Référence: **126138**

Zeichnungs-Nr. / Drawing No. / Réf. du plan:

Datum / Date / Date: 16.02.2004

Seite / Page / Page 1 von / of / de 1

für Kunde / for customer / pour client: Pöttinger

Kundenzeichnungs-Nr. / Customer drawing No. / Réf. du plan client:

Maschinenart / Machine / Machine:

Type / Type / Type:

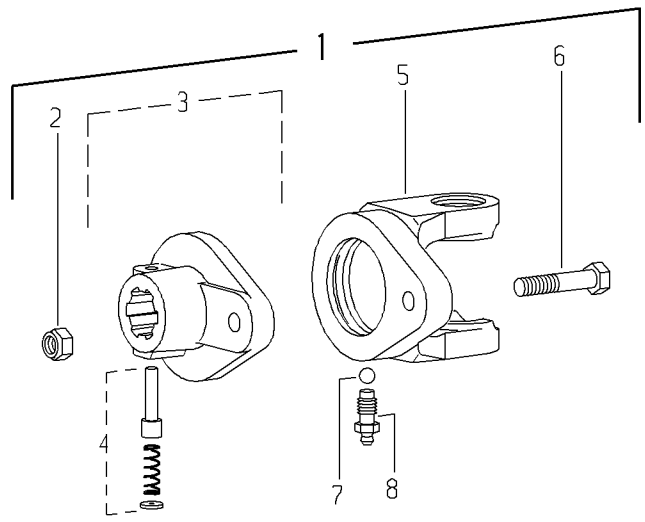

Pos.-Nr. / Item / Repère	GKN Walterscheid Bestell-Nr. / Part No. / Référence	GKN Walterscheid Zeichnungs-Nr. / Drawing No. / Réf. du Plan	Pöttinger Bestell-Nr. / Part No. / Référence	Stückzahl / Quantity / Quantité	Technische Angaben / Technical data / Données techniques	Benennung	Description	Désignation
1	126138			1	KB61/20-2400-1 3/4" (6)STI	Scherbolzenkupplung;	Shear bolt clutch;	Limiteur à boulon de rupture;
					M=2920Nm	drehsinnunabhängig	independent of direction of rotation	indépendant du sens de rotation
						Scherradius 56 mm	Shearing radius 56 mm	Rayon de cisaillement 56 mm
2	020576	60.52.01		1	DIN985-M10	Sechskantmutter, selbstsichernd	Self-locking hexagon nut	Ecrou hexagonal, indesserrable
3	186330	57.27.155		1	KB61/20-1 3/4" (6)STI	Nabe komplett	Quick-disconnect hub complete	Moyeu à verrouillage rapide complet
4	339302	agraset 102		1		Schiebestift kpl.	Quick-disconnect pin cpl.	Poussoir de verrouillage rapide cpl.
5	331998	35.68.05 +		1	KG-KB61/20-2400	Kupplungsgabel	Clutch yoke	Mâchoire pour limiteur
6	020454	60.05.10		1	DIN931-M10x60-8.8	Sechskantschraube	Hexagon bolt	Boulon hexagonal
7	099601	64.01.12		24	DIN5401-5/16"-III	Kugel	Ball	Bille
8	304123	60.05.100		1	AM10	Kegel-Schmiernippel, Sonderausführung	Lubrication fitting, special design	Graisseur, construction spéciale

Ablage-Nr. / File-No. / Réf.de classement: EL_POETT_126138

CAD-Ersatzteilliste-A3EL