WALTERSCHEID

Gelenkwelle
PTO drive shaft
Transmission: W2300-SC25-350-K92/4

Bestell-Nr. / Part No. / Référence: **123211**

Zeichnungs-Nr. / Drawing No. / Réf. du plan: 15574

Datum / Date / Date: 08.05.2001

für Kunde / for customer / pour client: Claas Saulgau

Kundenzeichnungs-Nr. / Customer drawing No. / Réf. du plan client: 966 875.1

Maschinenart / Machine / Machine: Maisgerät mit Schaltgetriebe

Type / Type / Type: MG 6 - RU 450

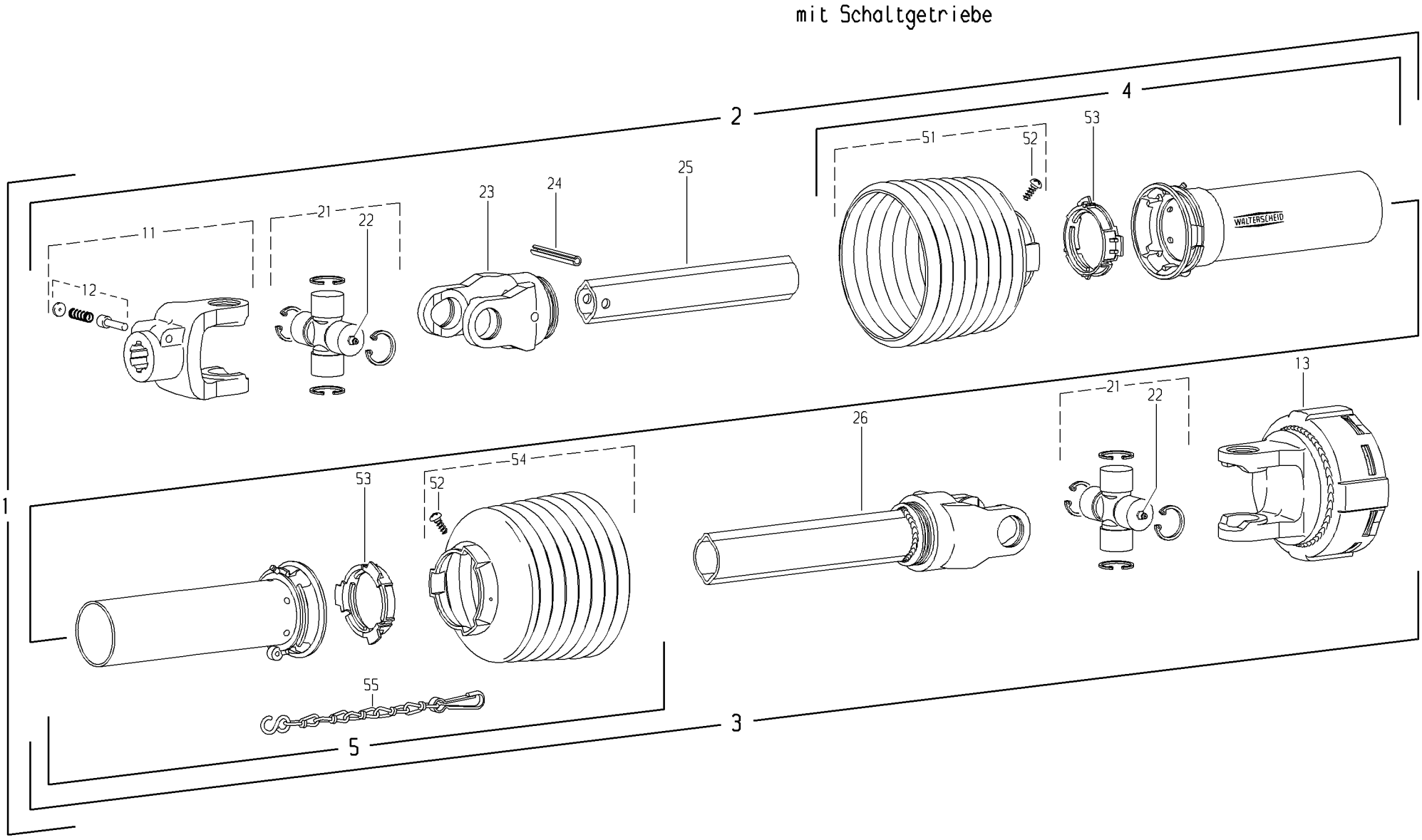

Pos.-Nr. Item Repère	Bestell-Nr. Part No. Référence	Zeichnungs-Nr. Drawing No. Réf. du Plan	Stückzahl Quantity Quantité	Technische Angaben Technical data Données techniques	Benennung	Description	Désignation	
1	123211	15574	1	W2300-SC25-350-K92/4	Gelenkwelle mit Schutz	PTO drive shaft with guard	Transmission avec protecteur	
2	123970		1	WH2300-SC25-310	Innere Gelenkwellenhälfte mit äußerer Schutzhälfte	Inner PTO drive shaft half with outer guard half	Demi-transmission intérieure avec demi-protecteur extérieur	
3	123971		1	WH2300-SC25-265-K92/4	Äußere Gelenkwellenhälfte mit innerer Schutzhälfte	Outer PTO drive shaft half with inner guard half	Demi-transmission extérieure avec demi-protecteur intérieur	
4	116273	85.202	1	SCH25-A160-85.25.110	Äußere Schutzhälfte	Outer guard half	Demi-protecteur extérieur	
5	116274	85.201	1	SCH25-J160-85.26.107-K	Innere Schutzhälfte	Inner guard half	Demi-protecteur intérieur	
11	183507	21.10.144+	1	AG2300-1 3/8"(21)	Aufsteckgabel mit Schiebestift	Quick-disconnect yoke	Mâchoire à verrouillage rapide	
12	339107	agraset 101	1		Schiebestift kpl.	Quick-disconnect pin cpl.	Poussoir de verrouillage rapide cpl.	
13	119469	56.287.16	1	K92/4-2300-1 3/8"(21)ZV; M=800Nm	Reibkupplung; drehsinnunabhängig	Friction clutch; independent of direction of rotation	Limiteur à friction; indépendant du sens de rotation	
21	122077	21.00.131	2	2300 "P"	Kreuzgarnitur komplett	Cross and bearing kit complete	Bloc croisillon complet	
22	043427	63.11.02	2	AM6	Kegel-Schmiernippel	Lubrication fitting	Graisseur	
23	041576	21.22.100	1	RG2300-1b	Rillengabel	Inboard yoke	Mâchoire à gorge	
24	020616	61.05.03	1	ISO8752-10x75	Spannstift	Spring-type straight pin	Goupille élastique	
25	319678	75.25.95	1	1bGA-260	Profilrohr; beschichtet	Profile tube; coated	Tube profilé; couvert	
26	117047	21.22.113	1	WELG2300-2aG-265	Wellengabel	Welded shaft and yoke assembly	Mâchoire avec profil soudé	
51	121529	85.25.110	1	n=RP7	Schutztrichter; n= Rippenanzahl	Guard cone; n= Number of ribs	Cône protecteur; n= Nombre d'ondes	
52	365305	60.15.00	2	4x10	Schraube	Screw	Vis	
53	087276	82.83.04	2		Gleitring	Bearing ring	Bague de glissement	
54	199125	85.26.107	1	n=RP7	Schutztrichter; n= Rippenanzahl	Guard cone; n= Number of ribs	Cône protecteur; n= Nombre d'ondes	
55	044321	82.36.03	1		Haltekette	Safety chain	Chaînette	