für Kunde / for customer / pour client: Amazone

Kundenzeichnungs-Nr. / Customer drawing No. / Réf. du plan client: EJ 575

Maschinenart / Machine / Machine: Kreiselgrubber klappbar, rechts

Type / Type / Type: KG 4, 5 und 6m

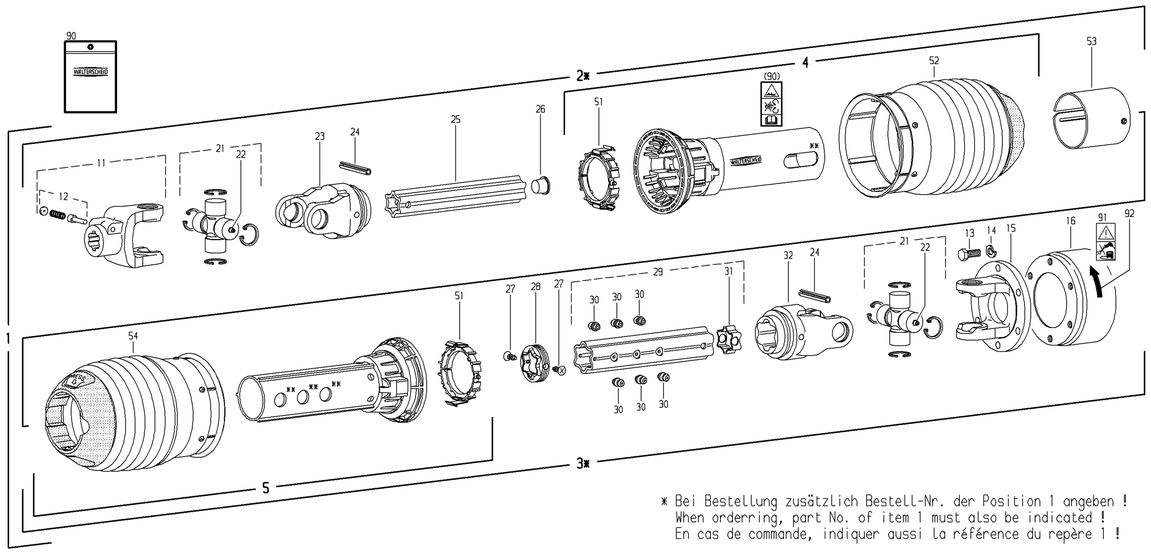

* Bei Bestellung zusätzlich Bestell-Nr. der Position 1 angeben !
When orderring, part No. of item 1 must also be indicated !
En cas de commande, indiquer aussi la référence du repère 1 !

** Positionierung von Langloch und Bohrung - siehe Anleitung 126969
Slot and hole positioning - see instructions 126969
Positionnement du trou oblong et du trou - voir notice 126969

WALTERSCHEID | Gelenkwelle / PTO drive shaft / Transmission: P500-PG20-710-EK64/22R | Bestell-Nr. / Part No. / Référence: 121941 | Zeichnungs-Nr. / Drawing No. / Réf. du plan: 15435 | Datum / Date / Date: 17.04.2009 | Seite / Page / Page 2 von / of / de 2

Pos.-Nr. Item Repère	GKN Walterscheid Bestell-Nr. Part No. Référence	GKN Walterscheid Zeichnungs-Nr. Drawing No. Réf. du Plan	Amazone Bestell-Nr. Part No. Référence	Stückzahl Quantity Quantité	Technische Angaben Technical data Données techniques	Benennung	Description	Désignation
1	121941	15435	EJ 575	1	P500-PG20-710-EK64/22R	Gelenkwelle mit Schutz	PTO drive shaft with guard	Transmission avec protecteur
2*				1	PH500-PG20-614	Innere Gelenkwellenhälfte mit äußerer Schutzhälfte	Inner PTO drive shaft half with outer guard half	Demi-transmission intérieure avec demi-protecteur extérieur
3*				1	PH500-PG20-578-EK64/22R	Äußere Gelenkwellenhälfte mit innerer Schutzhälfte	Outer PTO drive shaft half with inner guard half	Demi-transmission extérieure avec demi-protecteur intérieur
4	116288	86.202		1	PGH20-A1000-8627603	Äußere Schutzhälfte PG-Rohr 560 mm kürzen Trichterlänge auf 332 mm anpassen	Outer guard half Shorten PG tube by 560 mm Adapt cone to 332 mm	Demi-protecteur extérieur Raccourcir tube PG de 560 mm Adapter la longueur du cône à 332 mm
5	116427	86.201		1	PGH20-J1000-8628603	Innere Schutzhälfte PG-Rohr 570 mm kürzen Trichterlänge auf 377 mm anpassen	Inner guard half Shorten PG tube by 570 mm Adapt cone to 377 mm	Demi-protecteur intérieur Raccourcir tube PG de 570 mm Adapter la longueur du cône à 377 mm
11	147464	36.30.110+		1	AG2500-1 3/4"(20)	Aufsteckgabel mit Schiebestift	Quick-disconnect yoke	Mâchoire à verrouillage rapide
12	339302	agraset 102		1		Schiebestift kpl.	Quick-disconnect pin cpl.	Poussoir de verrouillage rapide cpl.
13	020531	60.06.05		6	DIN933-M12x30	Sechskantschraube	Hexagon screw	Boulon hexagonal
14	020106	60.83.00		6	DIN127-A12	Federring	Lock washer	Rondelle élastique
15	317807	36.19.02		1	FG2500-TK138/12(6)	Flanschgabel	Flange yoke	Mâchoire à bride
16	137021	59.101.43		1	EK64/22R-1 3/4"(20)CC-TK138/M12(6); M=2350Nm	Nockenschaltkupplung; Rechtsdrehsinn	Cam-type cut out clutch; right-hand rotation	Limiteur débrayable à cames; rotation à droite
21	122079	36.00.131		2	2500 "P"	Kreuzgarnitur komplett	Cross and bearing kit complete	Bloc croisillon complet
22	043427	63.11.02		2	AM6-3,5	Kegel-Schmiernippel	Lubrication fitting	Graisseur
23	136857	36.26.101+		1	RG P500-S4	Rillengabel	Inboard yoke	Mâchoire à gorge
24	304046	61.05.12		2	ISO8752-10x90	Spannstift	Spring-type straight pin	Goupille élastique
25	134940	75.43.104		1	S4LH-680	Profilrohr; gehärtet Rohr 140 mm kürzen	Profile tube; hardened Shorten tube by 140 mm	Tube profilé; cémenté Raccourcir tube de 140 mm
26	043537	68.13.22		1	28 L	Kappe	Plug	Bouchon
27	123621	60.15.02		2	6x14	Schraube	Screw	Vis
28	123019	68.18.23		1	S5	Dichtring für Außenprofil	Sealing ring for outer profile	Joint pour profil extérieur
29	148542	75.45.194		1	S5-520	Profilrohr mit Schmiernippel	Profile tube with lubrication fitting	Tube profilé avec graisseur
30	380371	63.33.00		6	4,6	Schlag-Schmiernippel	Drive-in type lubrication fitting	Graisseur à frapper
31	691436	68.08.01		1	S5	Stopfen	Plug	Bouchon
32	125321	36.14.21		1	RG P500-S5	Rillengabel	Inboard yoke	Mâchoire à gorge
51	117229	86.20.00		2		Gleitring	Bearing ring	Bague de glissement
52	120603	86.27.603		1	L=352mm	Schutztrichter Trichterlänge auf 332 mm anpassen	Guard cone Adapt cone to 332 mm	Cône protecteur Adapter la longueur du cône à 332 mm
53	198303	80.64.102		1		Abdeckung	Cover	Obturateur
54	120608	86.28.603		1	L=387mm	Schutztrichter Trichterlänge auf 377 mm anpassen	Guard cone Adapt cone to 377 mm	Cône protecteur Adapter la longueur du cône à 377 mm
90	126971	agraset 221		1		GEFAHRENHINWEIS-Aufkleber	WARNING decal	Étiquette d'avertissement
91	117291	16.61.181		1		Verbotsaufkleber - Hochdruckreiniger	Prohibitive decal - high-pressure cleaner	Autocollant d'interdiction nettoyeur à haute pression
92	190251	16.61.171		1		Aufkleber - Drehrichtungspfeil	Sticker rotation indicator	Etiquette indicateur de la rotation