WALTERSCHEID

Kupplung / Clutch / Limiteur: K92-2300-ø30; M=900Nm

Bestell-Nr. / Part No. / Référence: **120816**

Zeichnungs-Nr. / Drawing No. / Réf. du plan: 56.289.16

Datum / Date / Date: 25.06.2007

Seite / Page / Page: 1 von / of / de 1

für Kunde / for customer / pour client: Fella

Kundenzeichnungs-Nr. / Customer drawing No. / Réf. du plan client: 132854

Maschinenart / Machine / Machine: Front-Scheibenmähwerk

Type / Type / Type: SM 270 FP ohne Konditioner
SM 270 FP-S

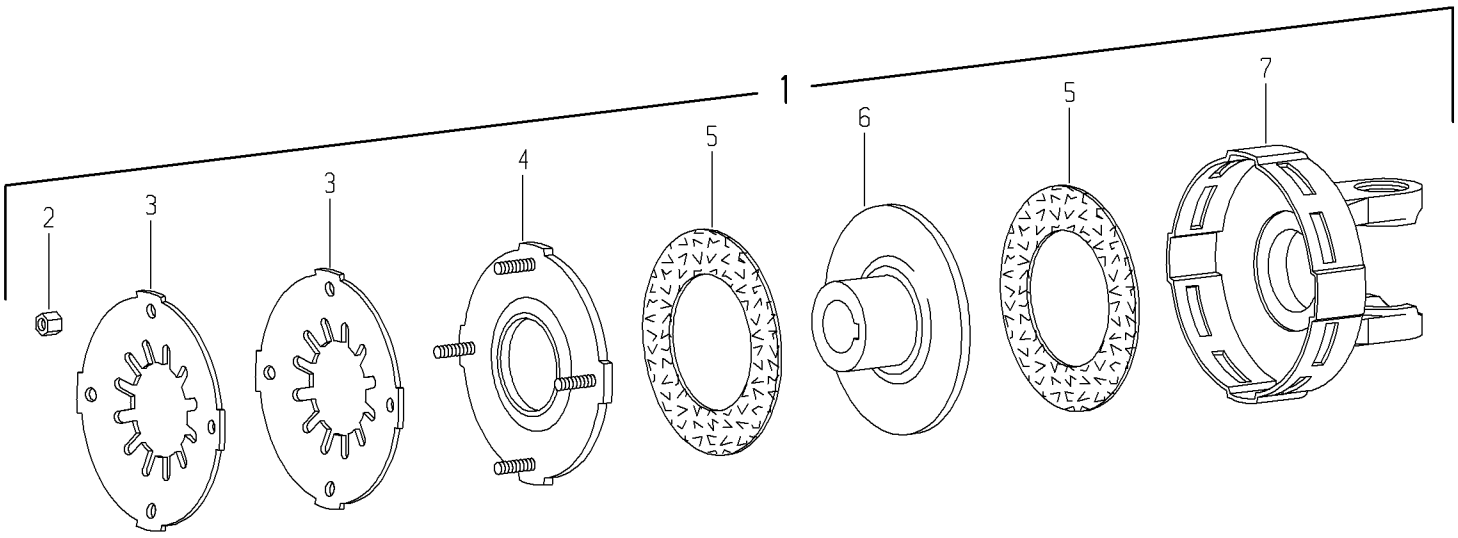

Pos.-Nr. / Item / Repère	GKN Walterscheid Bestell-Nr. / Part No. / Référence	GKN Walterscheid Zeichnungs-Nr. / Drawing No. / Réf. du Plan	Fella Bestell-Nr. / Part No. / Référence	Stückzahl / Quantity / Quantité	Technische Angaben / Technical data / Données techniques	Benennung	Description	Désignation
1	120816	56.289.16	132854	1	K92-2300-ø30; M=900Nm	Reibkupplung; drehsinnunabhängig	Friction clutch; independent of direction of rotation	Limiteur à friction; indépendant du sens de rotation
2	381957	60.51.09		4	M8	Sechskantmutter	Hexagon nut	Ecrou hexagonal
3	043489	66.10.00		1	152x63x3,5	Tellerfeder; rot	Belleville spring; red	Ressort Belleville; rouge
4	381495	56.66.19		1		Druckscheibe	Thrust plate	Disque de pression
5	168556	56.73.08		2	91x150x3	Reibscheibe	Friction disc	Disque de friction
6	120817	56.64.229		1	K92-ø30	Nabe	Hub	Moyeu
7	185836	21.31.17 +		1	K92-2300	Kupplungsgehäuse	Clutch housing	Boîtier