WALTERSCHEID

Gelenkwelle PTO drive shaft Transmission	W2400-SC25U-360-K65/2	Bestell-Nr. Part No. Référence	120227	Zeichnungs-Nr. Drawing No. Réf. du plan	15294	Datum Date Date	06.07.1999

für Kunde for customer pour client	Claas Saulgau	Kundenzeichnungs-Nr. Customer drawing No. Réf. du plan client	0987 391.0	Maschinenart Machine Machine	Häcksler	Type Type Type	SFH 880

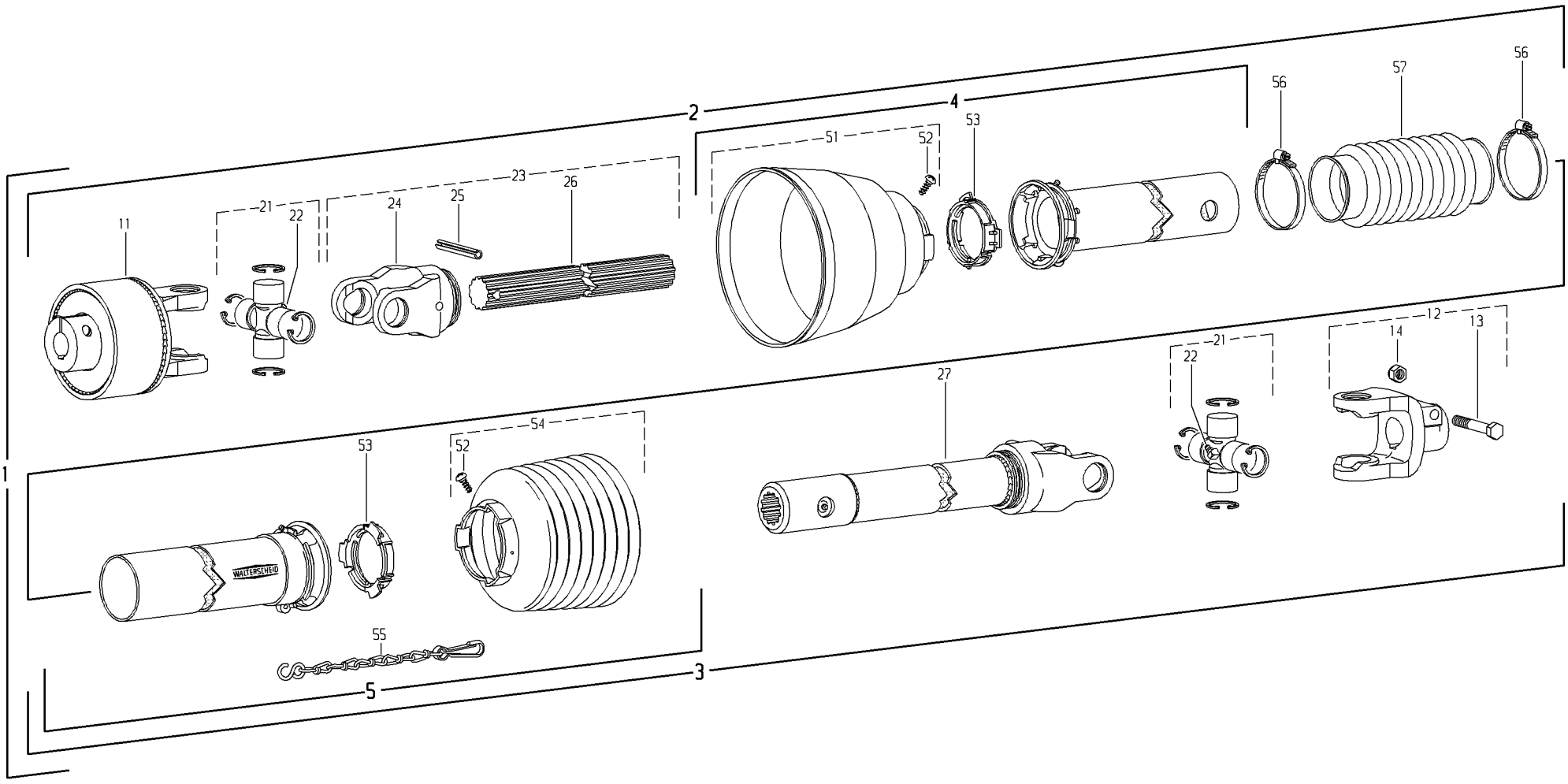

Pos.-Nr. Item Repère	Bestell-Nr. Part No. Référence	Zeichnungs-Nr. Drawing No. Réf. du Plan	Stückzahl Quantity Quantité	Technische Angaben Technical data Données techniques	Benennung	Description	Désignation	
1	120227	15294	1	W2400-SC25U-360-K65/2	Gelenkwelle mit Schutz	PTO drive shaft with guard	Transmission avec protecteur	
2	116085		1	WH2400-SC25U-260-K65/2	Innere Gelenkwellenhälfte mit	Inner PTO drive shaft half with	Demi-transmission intérieure avec	
					innerer Schutzhälfte	inner guard half	demi-protecteur intérieur	
3	116086		1	WH2400-SC25U-268	Äußere Gelenkwellenhälfte mit	Outer PTO drive shaft half with	Demi-transmission extérieure avec	
					äußerer Schutzhälfte	outer guard half	demi-protecteur extérieur	
4	116050	85.251	1	SCH25-J160-85.25.51	Innere Schutzhälfte	Inner guard half	Demi-protecteur intérieur	
5	183579	85.202	1	SCH25-A550-RP12-K	Äußere Schutzhälfte	Outer guard half	Demi-protecteur extérieur	
					SC-Rohr 445 mm kürzen	Shorten SC tube by 445 mm	Raccourcir tube SC de 445 mm	
					SC-Trichter 3 Rippe(n) kürzen	Shorten SC cone by 3 rib(s)	Raccourcir cone SC de 3 onde(s)	
11	120229	55.116.09	1	K65/2-2400-ø35KF	Elastikkupplung;	Elastic clutch;	Limiteur élastique;	
					drehsinnunabhängig	independent of direction of rotation	indépendant du sens de rotation	
12	320687	35.18.06	1	AGKF2400-ø35	Aufsteckgabel mit Klemmschraube	Clamp yoke complete	Mâchoire à serrage complète	
13	020471	60.06.11	1	DIN931-M12x85	Sechskantschraube	Hexagon bolt	Boulon hexagonal	
14	010490	60.53.03	1	DIN985-M12	Sechskantmutter, selbstsichernd	Self-locking hexagon nut	Ecrou hexagonal, indesserrable	
21	193731	35.00.02	2	2400 "S"	Kreuzgarnitur komplett	Cross and bearing kit complete	Bloc croisillon complet	
22	084099	63.27.00	2	BM8x1	Kegel-Schmiernippel	Lubrication fitting	Graisseur	
23	116048	35.13.117	1	WELG2400-40x36(20)H-260	Wellengabel komplett	Shaft and yoke assembly	Mâchoire avec profile complète	
24	385106	35.13.02	1	RG2400-40x36(20)	Rillengabel	Inboard yoke	Mâchoire à gorge	
25	020617	61.05.08	1	ISO8752-10x80	Spannstift	Spring type straight pin	Goupille élastique	
26	121375	67.76.02	1	40x36(20)H-210	Profilwelle	Profile shaft	Arbre profilé	
27	116049	35.14.179	1	WELG2400-40x36(20)H-268	Wellengabel	Welded shaft and yoke assembly	Mâchoire avec profil soudé	
51	365248	85.25.51	1		Schutztrichter	Guard cone	Cône protecteur	
52	365305	60.15.00	2	4x10	Schraube	Screw	Vis	
53	087276	82.83.04	2		Gleitring	Bearing ring	Bague de glissement	
54	365369	85.25.09	1	n=RP9	Schutztrichter; n= Rippenanzahl	Guard cone; n= Number of ribs	Cône protecteur; n= Nombre d'ondes	
55	044321	82.36.03	1		Haltekette	Safety chain	Chaînette	
56	704740	82.87.10	2	DIN3017-AL7-90/9-C6-W2	Schlauchschelle	Hose clamp	Collier de serrage	
57	121102		1	80x114x170	Faltenbalg	Bellows	Souffelt	