WALTERSCHEID

Kupplung / Clutch / Limiteur: K65/2-2400-ø30KF

Bestell-Nr. / Part No. / Référence: 120134

Zeichnungs-Nr. / Drawing No. / Réf. du plan: 55.115.09

Datum / Date / Date: 03.03.99

für Kunde / for customer / pour client: Claas Saulgau

Kundenzeichnungs-Nr. / Customer drawing No. / Réf. du plan client:

Maschinenart / Machine / Machine:

Type / Type / Type:

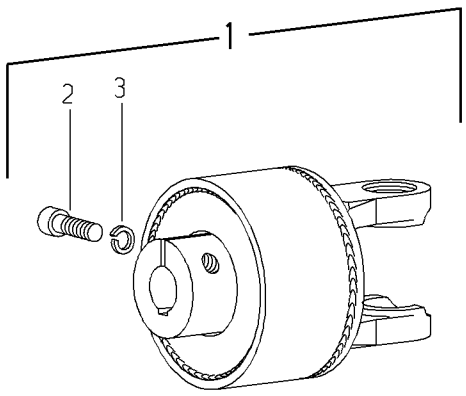

Pos.-Nr. Item Repère	Bestell-Nr. Part No. Référence	Zeichnungs-Nr. Drawing No. Réf. du Plan	Stückzahl Quantity Quantité	Technische Angaben Technical data Données techniques	Benennung	Description	Désignation	
1	120134	55.115.09	1	K65/2-2400-ø30KF	Elastikkupplung; drehsinnunabhängig	Elastic clutch; independent of direction of rotation	Limiteur élastique; indépendant du sens de rotation	
2	702219	60.06.43	1	DIN912-M12x40	Zylinderschraube	Hexagon socket head cap screw	Vis à tête cylindrique à six pans creux	
3	020648	60.83.01	1	DIN7980-12	Federring	Lock washer	Rondelle élastique	

Ablage-Nr. / File-No. / Réf.de classement: EL_CLA_S_120134